Ficha Técnica
Motor Eléctrico Trifásico en Hierro IE1

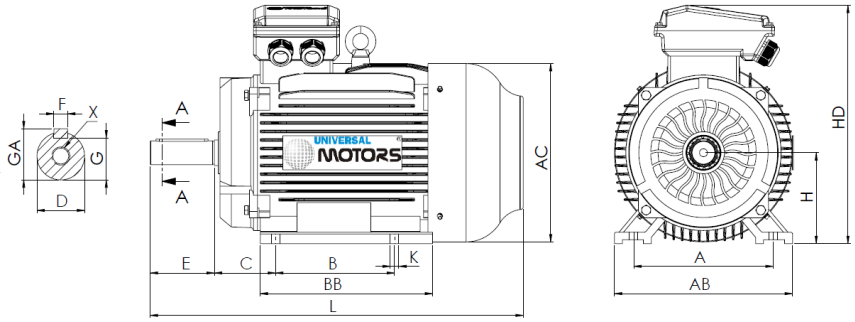


L (motor estándar)
305

L (motor c/freno)
405

L (motor c/ventilación forzada)
410

L (motor sin ventilación)
295

| Patas | | | | | Eje | | | | | | Carcasa | | | | Brida | | | | |
|---|---|---|---|---|---|---|---|---|---|---|---|---|---|---|---|---|---|---|---|
| H | A | B | C | K | D | E | F | G | GA | X | AB | BB | AC | HD | M | N | P | S | T |
| 80 | 125 | 100 | 50 | 10 | 19j6 | 40 | 6 | 15.5 | 21.5 | M6x16 | 165 | 130 | 158 | 220 | - | - | - | - | - |

## Datos Eléctricos

| | | |
|---|---|---|
| Tipo | EM30 80M1-2 | |
| Polos | 2/3000 | Polos |
| Potencia | 0.75 | Kw |
| Voltaje | 400 | V |
| Frecuencia | 50 | Hz |
| Velocidad | 2840 | rpm |
| Corriente nominal | 1.74 | A |
| Factor de potencia | 0.83 | |
| Eficiencia 100% | 75.0 | % |
| Eficiencia 75% | - | % |
| Eficiencia 50% | - | % |
| Par | 2.52 | N.m |
| Ta/Tn | 2.2 | |
| Ia/In | 6.1 | |
| Tm/Tn | 2.3 | |

## Datos Mecánicos

| | | |
|---|---|---|
| Altura del eje | 80 | |
| Forma constructiva | B3 | |
| Protección mecánica | 55 | |
| Clase de calentamiento | B | |
| Clase de aislamiento | F | |
| Servicio | S3-70% | |
| Temp. ambiente | -10ºC-40ºC | |
| Altitud | 1000 | |
| Ruido | 67 | dB(A) |
| Peso | 16 | kg |
| Rodamiento DE | 6204 2Z C3 | |
| Rodamiento NDE | 6204 2Z C3 | |

## Datos Extra

**Frenos aplicables**

| | | | | |
|---|---|---|---|---|
| Freno de corriente continua | REB-05-08 | Par de freno | 8 | N.m |
| Freno de corriente alterna | AC3 | Par de freno | 16 | N.m |

**Ventilaciones forzadas aplicables**

| | | | |
|---|---|---|---|
| Ventilación forzada monofásica | Potencia | 45 | W |
| Ventilación forzada trifásica | Potencia | 45 | W |


Universal Motors S.A.
Rua Comendador Brandão, 484
4495-375 Póvoa de Varzim
geral@universalmotors.pt
TEL.: 252 299 080

Universal Motors UK, Ltd
Unit E2, Meltham Mills Road
West Yorkshire HD9 4AR
enquiries@universalmotors-group.co.uk
TEL.: +44(0) 1484660222

Universal Motors SL
C/La Habana n.6 nave 4 PI Camporroso
28806 Alcala de Henares
info@universalmotors-group.es
TEL.: 918 864 213