Ficha Técnica
Motor Eléctrico Trifásico en Hierro IE2

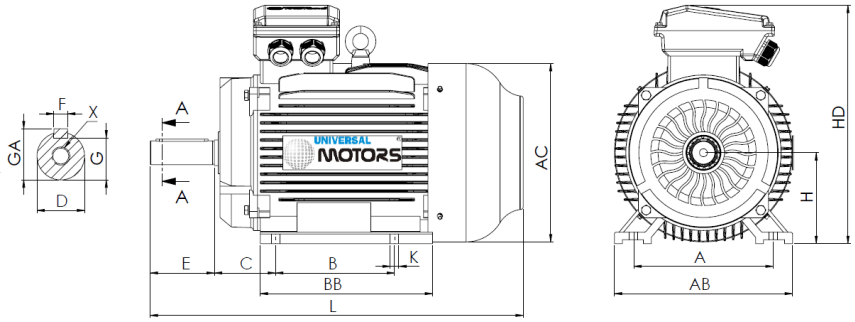

L (motor estándar)
475

L (motor c/freno)
590

L (motor c/ventilación forzada)
550

L (motor sin ventilación)
420

Patas					Eje						Carcasa				Brida				
H	A	B	C	K	D	E	F	G	GA	X	AB	BB	AC	HD	M	N	P	S	T
132	216	140	89	12	38k6	80	10	33	41	M12x28	270	185	259	349	-	-	-	-	-

Datos Eléctricos

Tipo	HE30 132S2-2	
Polos	2/3000	Polos
Potencia	7.50	Kw
Voltaje	400	V
Frecuencia	50	Hz
Velocidad	2910	rpm
Corriente nominal	13.80	A
Factor de potencia	0.89	
Eficiencia 100%	88.1	%
Eficiencia 75%	88.6	%
Eficiencia 50%	86.3	%
Par	24.6	N.m
Ta/Tn	2.2	
Ia/In	7.8	
Tm/Tn	2.3	

Datos Mecánicos

Altura del eje	132	
Forma constructiva	B3	
Protección mecánica	55	
Clase de calentamiento	B	
Clase de aislamiento	F	
Servicio	S3-70%	
Temp. ambiente	-10ºC-40ºC	
Altitud	1000	
Ruido	79	dB(A)
Peso	77	kg
Rodamiento DE	6308 2Z C3	
Rodamiento NDE	6308 2Z C3	

Datos Extra

Frenos aplicables

Freno de corriente continua	REB-05-16	Par de freno	80	N.m
Freno de corriente alterna	AC7	Par de freno	90	N.m

Ventilaciones forzadas aplicables

Ventilación forzada monofásica	Potencia	55	W
Ventilación forzada trifásica	Potencia	55	W

Universal Motors S.A.
Rua Comendador Brandão, 484
4495-375 Póvoa de Varzim
geral@universalmotors.pt
TEL.: 252 299 080

Universal Motors UK, Ltd
Unit E2, Meltham Mills Road
West Yorkshire HD9 4AR
enquiries@universalmotors-group.co.uk
TEL.: +44(0) 1484660222

Universal Motors SL
C/La Habana n.6 nave 4 Pl Camporroso
28806 Alcala de Henares
info@universalmotors-group.es
TEL.: 918 864 213