Ficha Técnica
Motor Eléctrico Trifásico en Hierro IE1

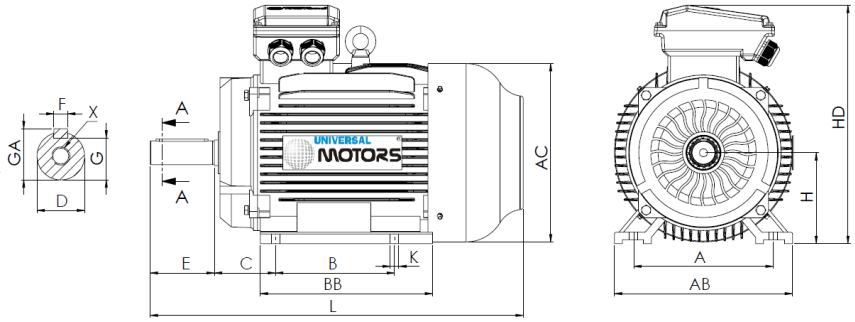

L (motor estándar)
865

L (motor c/freno)
1030

L (motor c/ventilación forzada)
995

L (motor sin ventilación)
745

Patas					Eje						Carcasa				Brida				
H	A	B	C	K	D	E	F	G	GA	X	AB	BB	AC	HD	M	N	P	S	T
225	356	311	149	19	60m6	140	18	53	64	M20x42	435	445	445	560	-	-	-	-	-

Datos Eléctricos

Tipo	EM30 225M-6	
Polos	6/1000	Polos
Potencia	30.00	Kw
Voltaje	400	V
Frecuencia	50	Hz
Velocidad	980	rpm
Corriente nominal	56.35	A
Factor de potencia	0.84	
Eficiencia 100%	91.5	%
Eficiencia 75%	-	%
Eficiencia 50%	-	%
Par	292.33	N.m
Ta/Tn	2	
Ia/In	7.0	
Tm/Tn	2.1	

Datos Mecánicos

Altura del eje	225	
Forma constructiva	B3	
Protección mecánica	55	
Clase de calentamiento	B	
Clase de aislamiento	F	
Servicio	S3-70%	
Temp. ambiente	-10ºC-40ºC	
Altitud	1000	
Ruido	76	dB(A)
Peso	287	kg
Rodamiento DE	6313 C3	
Rodamiento NDE	6313 C3	

Datos Extra

Frenos aplicables

Freno de corriente continua	K9D	Par de freno	600	N.m
Freno de corriente alterna	NA	Par de freno	NA	N.m

Ventilaciones forzadas aplicables

Ventilación forzada monofásica	Potencia	NA	W
Ventilación forzada trifásica	Potencia	170	W

Universal Motors S.A.
Rua Comendador Brandão, 484
4495-375 Póvoa de Varzim
geral@universalmotors.pt
TEL.: 252 299 080

Universal Motors UK, Ltd
Unit E2, Meltham Mills Road
West Yorkshire HD9 4AR
enquiries@universalmotors-group.co.uk
TEL.: +44(0) 1484660222

Universal Motors SL
C/La Habana n.6 nave 4 Pl Camporroso
28806 Alcala de Henares
info@universalmotors-group.es
TEL.: 918 864 213