Ficha Técnica
Motor Eléctrico Trifásico en Hierro IE2

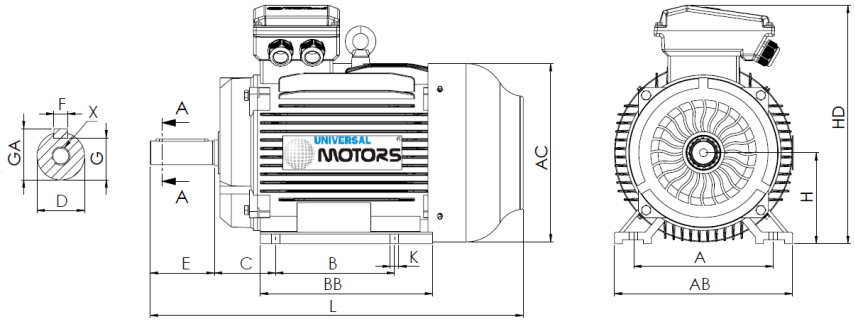

L (motor estándar)
930

L (motor c/freno)
1130

L (motor c/ventilación forzada)
1050

L (motor sin ventilación)
830

Patas					Eje						Carcasa				Brida				
H	A	B	C	K	D	E	F	G	GA	X	AB	BB	AC	HD	M	N	P	S	T
250	406	349	168	24	65m6	140	18	58	69	M20x42	490	485	485	615	-	-	-	-	-

Datos Eléctricos

Tipo	HE30 250M-8	
Polos	8/750	Polos
Potencia	30.00	Kw
Voltaje	400	V
Frecuencia	50	Hz
Velocidad	735	rpm
Corriente nominal	61.10	A
Factor de potencia	0.79	
Eficiencia 100%	89.8	%
Eficiencia 75%	-	%
Eficiencia 50%	-	%
Par	389.77	N.m
Ta/Tn	1.9	
Ia/In	6.5	
Tm/Tn	2	

Datos Mecánicos

Altura del eje	250	
Forma constructiva	B3	
Protección mecánica	55	
Clase de calentamiento	B	
Clase de aislamiento	F	
Servicio	S3-70%	
Temp. ambiente	-10ºC-40ºC	
Altitud	1000	
Ruido	75	dB(A)
Peso	407	kg
Rodamiento DE	6314 C3	
Rodamiento NDE	6314 C3	

Datos Extra

Frenos aplicables

Freno de corriente continua	K10	Par de freno	500-800	N.m
Freno de corriente alterna	NA	Par de freno	NA	N.m

Ventilaciones forzadas aplicables

Ventilación forzada monofásica	Potencia	NA	W
Ventilación forzada trifásica	Potencia	200	W

Universal Motors S.A.
Rua Comendador Brandão, 484
4495-375 Póvoa de Varzim
geral@universalmotors.pt
TEL.: 252 299 080

Universal Motors UK, Ltd
Unit E2, Meltham Mills Road
West Yorkshire HD9 4AR
enquiries@universalmotors-group.co.uk
TEL.: +44(0) 1484660222

Universal Motors SL
C/La Habana n.6 nave 4 PI Camporroso
28806 Alcala de Henares
info@universalmotors-group.es
TEL.: 918 864 213