Ficha Técnica
Motor Eléctrico Trifásico en Hierro IE2

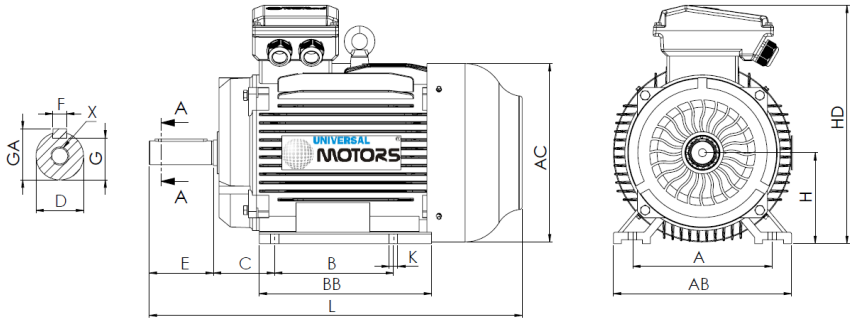

L (motor estándar)
1050

L (motor c/freno)
1260

L (motor c/ventilación forzada)
1205

L (motor sin ventilación)
930

Patas					Eje						Carcasa				Brida				
H	A	B	C	K	D	E	F	G	GA	X	AB	BB	AC	HD	M	N	P	S	T
280	457	419	190	24	75m6	140	20	67.5	79.5	M20x42	550	535	547	680	-	-	-	-	-

Datos Eléctricos

Tipo	HE30 280M-6	
Polos	6/1000	Polos
Potencia	55.00	Kw
Voltaje	400	V
Frecuencia	50	Hz
Velocidad	980	rpm
Corriente nominal	100.35	A
Factor de potencia	0.85	
Eficiencia 100%	93.1	%
Eficiencia 75%	93.5	%
Eficiencia 50%	92.8	%
Par	535.9299999999999	N.m
Ta/Tn	2.1	
Ia/In	7.2	
Tm/Tn	2	

Datos Mecánicos

Altura del eje	280	
Forma constructiva	B3	
Protección mecánica	55	
Clase de calentamiento	B	
Clase de aislamiento	F	
Servicio	S3-70%	
Temp. ambiente	-10ºC-40ºC	
Altitud	1000	
Ruido	78	dB(A)
Peso	602	kg
Rodamiento DE	6317 C3	
Rodamiento NDE	6317 C3	

Datos Extra

Frenos aplicables

Freno de corriente continua	K10D	Par de freno	1000/1500	N.m
Freno de corriente alterna	NA	Par de freno	NA	N.m

Ventilaciones forzadas aplicables

Ventilación forzada monofásica	Potencia	NA	W
Ventilación forzada trifásica	Potencia	270	W

Universal Motors S.A.
Rua Comendador Brandão, 484
4495-375 Póvoa de Varzim
geral@universalmotors.pt
TEL.: 252 299 080

Universal Motors UK, Ltd
Unit E2, Meltham Mills Road
West Yorkshire HD9 4AR
enquiries@universalmotors-group.co.uk
TEL.: +44(0) 1484660222

Universal Motors SL
C/La Habana n.6 nave 4 Pl Camporroso
28806 Alcala de Henares
info@universalmotors-group.es
TEL.: 918 864 213