Ficha Técnica
Motor Eléctrico Trifásico en Hierro IE2

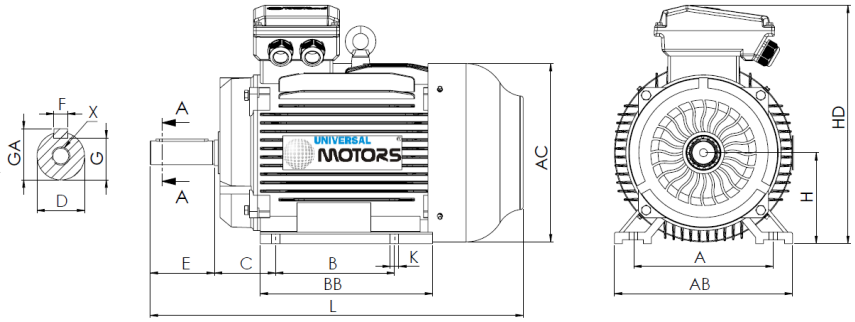


L (motor estándar)
1335

L (motor c/freno)
1545

L (motor c/ventilación forzada)
1515

L (motor sin ventilación)
1160

| Patas | | | | | Eje | | | | | | Carcasa | | | | Brida | | | | |
|---|---|---|---|---|---|---|---|---|---|---|---|---|---|---|---|---|---|---|---|
| H | A | B | C | K | D | E | F | G | GA | X | AB | BB | AC | HD | M | N | P | S | T |
| 315 | 508 | 457 | 216 | 28 | 80m6 | 170 | 22 | 71 | 85 | M20x42 | 635 | 680 | 620 | 845 | - | - | - | - | - |

## Datos Eléctricos

| | | |
|---|---|---|
| Tipo | HE30 315M-6 | |
| Polos | 6/1000 | Polos |
| Potencia | 90.00 | Kw |
| Voltaje | 400 | V |
| Frecuencia | 50 | Hz |
| Velocidad | 990 | rpm |
| Corriente nominal | 162.60 | A |
| Factor de potencia | 0.85 | |
| Eficiencia 100% | 94.0 | % |
| Eficiencia 75% | 94.3 | % |
| Eficiencia 50% | 93.7 | % |
| Par | 868.12 | N.m |
| Ta/Tn | 2 | |
| Ia/In | 6.6 | |
| Tm/Tn | 2 | |

## Datos Mecánicos

| | | |
|---|---|---|
| Altura del eje | 315 | |
| Forma constructiva | B3 | |
| Protección mecánica | 55 | |
| Clase de calentamiento | B | |
| Clase de aislamiento | F | |
| Servicio | S3-70% | |
| Temp. ambiente | -10ºC-40ºC | |
| Altitud | 1000 | |
| Ruido | 83 | dB(A) |
| Peso | 897 | kg |
| Rodamiento DE | NU 319 | |
| Rodamiento NDE | 6319 C3 | |

## Datos Extra

**Frenos aplicables**

| | | | | |
|---|---|---|---|---|
| Freno de corriente continua | K11D | Par de freno | 2000/2800 | N.m |
| Freno de corriente alterna | NA | Par de freno | NA | N.m |

**Ventilaciones forzadas aplicables**

| | | | |
|---|---|---|---|
| Ventilación forzada monofásica | Potencia | NA | W |
| Ventilación forzada trifásica | Potencia | 450 | W |


Universal Motors S.A.
Rua Comendador Brandão, 484
4495-375 Póvoa de Varzim
geral@universalmotors.pt
TEL.: 252 299 080

Universal Motors UK, Ltd
Unit E2, Meltham Mills Road
West Yorkshire HD9 4AR
enquiries@universalmotors-group.co.uk
TEL.: +44(0) 1484660222

Universal Motors SL
C/La Habana n.6 nave 4 Pl Camporroso
28806 Alcala de Henares
info@universalmotors-group.es
TEL.: 918 864 213