Ficha Técnica
Motor Eléctrico Trifásico en Hierro IE3

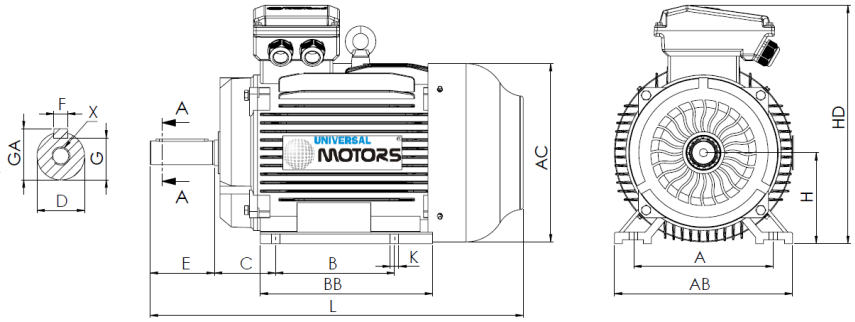

L (motor estándar)
410

L (motor c/freno)
525

L (motor c/ventilación forzada)
510

L (motor sin ventilación)
390

Patas					Eje						Carcasa				Brida				
H	A	B	C	K	D	E	F	G	GA	X	AB	BB	AC	HD	M	N	P	S	T
100	160	140	63	12	28j6	60	8	24	31	M10x22	205	175	198	270	-	-	-	-	-

Datos Eléctricos

Tipo	PE30/UM3C* 100L2-8	
Polos	8/750	Polos
Potencia	1.10	Kw
Voltaje	400	V
Frecuencia	50	Hz
Velocidad	680	rpm
Corriente nominal	3.00	A
Factor de potencia	0.69	
Eficiencia 100%	77.5	%
Eficiencia 75%	78.0	%
Eficiencia 50%	74.3	%
Par	15.45	N.m
Ta/Tn	1.8	
Ia/In	5.0	
Tm/Tn	2	

Datos Mecánicos

Altura del eje	100	
Forma constructiva	B3	
Protección mecánica	55	
Clase de calentamiento	B	
Clase de aislamiento	F	
Servicio	S1	
Temp. ambiente	-10ºC-40ºC	
Altitud	1000	
Ruido	59	dB(A)
Peso	35.6	kg
Rodamiento DE	6206 2Z C3	
Rodamiento NDE	6206 2Z C3	

Datos Extra

Frenos aplicables

Freno de corriente continua	REB-05-12	Par de freno	32	N.m
Freno de corriente alterna	AC5	Par de freno	40	N.m

Ventilaciones forzadas aplicables

Ventilación forzada monofásica	Potencia	65	W
Ventilación forzada trifásica	Potencia	65	W

Universal Motors S.A.
Rua Comendador Brandão, 484
4495-375 Póvoa de Varzim
geral@universalmotors.pt
TEL.: 252 299 080

Universal Motors UK, Ltd
Unit E2, Meltham Mills Road
West Yorkshire HD9 4AR
enquiries@universalmotors-group.co.uk
TEL.: +44(0) 1484660222

Universal Motors SL
C/La Habana n.6 nave 4 Pl Camporroso
28806 Alcala de Henares
info@universalmotors-group.es
TEL.: 918 864 213