Ficha Técnica
Motor Eléctrico Trifásico en Hierro IE4

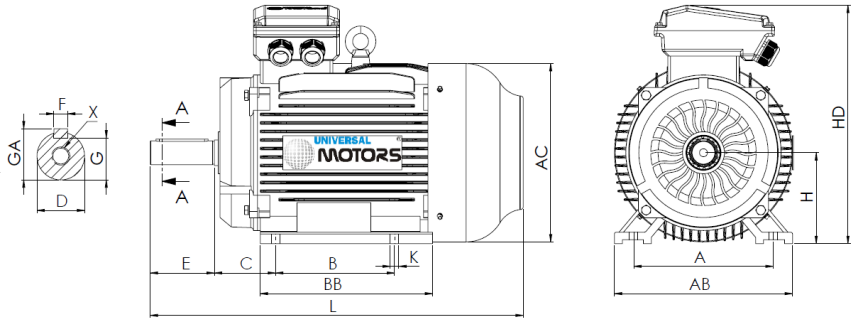

L (motor estándar)
795

L (motor c/freno)
990

L (motor c/ventilación forzada)
950

L (motor sin ventilación)
700

Patas					Eje						Carcasa				Brida				
H	A	B	C	K	D	E	F	G	GA	X	AB	BB	AC	HD	M	N	P	S	T
200	318	305	133	19	55m6	110	16	49	59	M20x42	385	370	397	505	-	-	-	-	-

Datos Eléctricos

Tipo	UM4C 200L-4	
Polos	4/1500	Polos
Potencia	30.00	Kw
Voltaje	400	V
Frecuencia	50	Hz
Velocidad	1480	rpm
Corriente nominal	53.68	A
Factor de potencia	0.85	
Eficiencia 100%	94.9	%
Eficiencia 75%	93.4	%
Eficiencia 50%	92.4	%
Par	193.6	N.m
Ta/Tn	2	
Ia/In	9.0	
Tm/Tn	2.3	

Datos Mecánicos

Altura del eje	200	
Forma constructiva	B3	
Protección mecánica	55	
Clase de calentamiento	B	
Clase de aislamiento	F	
Servicio	S1	
Temp. ambiente	-10ºC-40ºC	
Altitud	1000	
Ruido	76	dB(A)
Peso	283	kg
Rodamiento DE	6312 C3	
Rodamiento NDE	6312 C3	

Datos Extra

Frenos aplicables

Freno de corriente continua	K8D	Par de freno	400	N.m
Freno de corriente alterna	AC8D	Par de freno	400	N.m

Ventilaciones forzadas aplicables

Ventilación forzada monofásica	Potencia	NA	W
Ventilación forzada trifásica	Potencia	110	W

Universal Motors S.A.
Rua Comendador Brandão, 484
4495-375 Póvoa de Varzim
geral@universalmotors.pt
TEL.: 252 299 080

Universal Motors UK, Ltd
Unit E2, Meltham Mills Road
West Yorkshire HD9 4AR
enquiries@universalmotors-group.co.uk
TEL.: +44(0) 1484660222

Universal Motors SL
C/La Habana n.6 nave 4 PI Camporroso
28806 Alcala de Henares
info@universalmotors-group.es
TEL.: 918 864 213