Ficha Técnica
Motor Eléctrico Trifásico en Hierro IE4

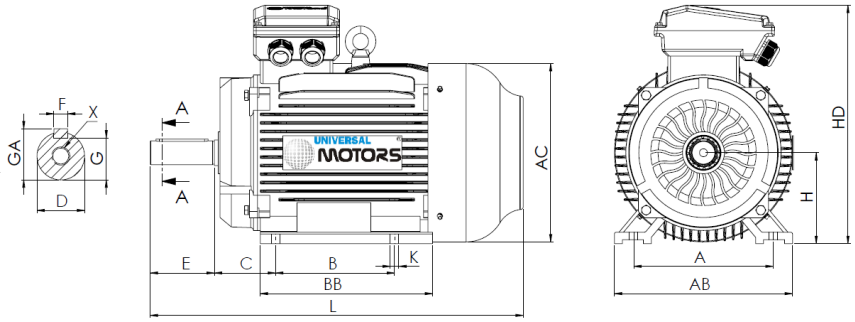

L (motor estándar)
1345

L (motor c/freno)
1555

L (motor c/ventilación forzada)
1525

L (motor sin ventilación)
1170

Patas					Eje						Carcasa				Brida				
H	A	B	C	K	D	E	F	G	GA	X	AB	BB	AC	HD	M	N	P	S	T
315	508	508	216	28	80m6	170	22	71	85	M20x42	635	680	620	845	-	-	-	-	-

Datos Eléctricos

Tipo	UM4C 315L2-8	
Polos	8/750	Polos
Potencia	110.00	Kw
Voltaje	400	V
Frecuencia	50	Hz
Velocidad	740	rpm
Corriente nominal	206.90	A
Factor de potencia	0.81	
Eficiencia 100%	94.7	%
Eficiencia 75%	95.8	%
Eficiencia 50%	93.3	%
Par	1419.5	N.m
Ta/Tn	1.6	
Ia/In	7.7	
Tm/Tn	2	

Datos Mecánicos

Altura del eje	315	
Forma constructiva	B3	
Protección mecánica	55	
Clase de calentamiento	B	
Clase de aislamiento	F	
Servicio	S1	
Temp. ambiente	-10ºC-40ºC	
Altitud	1000	
Ruido	82	dB(A)
Peso	1311	kg
Rodamiento DE	NU 319	
Rodamiento NDE	6319 C3	

Datos Extra

Frenos aplicables

Freno de corriente continua	K12D	Par de freno	4500	N.m
Freno de corriente alterna	NA	Par de freno	NA	N.m

Ventilaciones forzadas aplicables

Ventilación forzada monofásica	Potencia	NA	W
Ventilación forzada trifásica	Potencia	450	W

Universal Motors S.A.
Rua Comendador Brandão, 484
4495-375 Póvoa de Varzim
geral@universalmotors.pt
TEL.: 252 299 080

Universal Motors UK, Ltd
Unit E2, Meltham Mills Road
West Yorkshire HD9 4AR
enquiries@universalmotors-group.co.uk
TEL.: +44(0) 1484660222

Universal Motors SL
C/La Habana n.6 nave 4 PI Camporroso
28806 Alcala de Henares
info@universalmotors-group.es
TEL.: 918 864 213