Ficha Técnica
Motor Eléctrico Trifásico en Hierro IE4

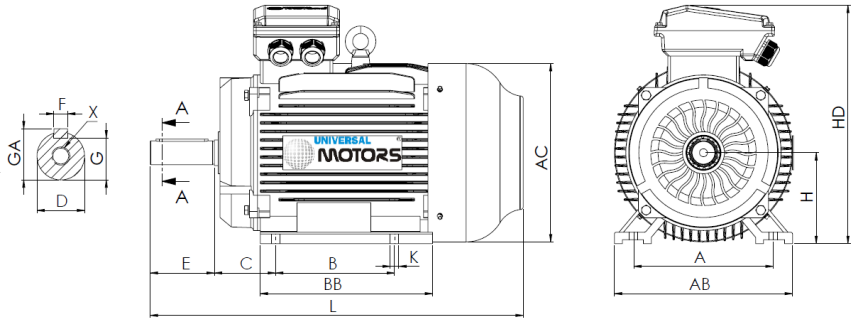

L (motor estándar)
1505

L (motor c/freno)
NA

L (motor c/ventilación forzada)
1740

L (motor sin ventilación)
1370

Patas					Eje						Carcasa				Brida				
H	A	B	C	K	D	E	F	G	GA	X	AB	BB	AC	HD	M	N	P	S	T
355	610	560	254	28	75m6	140	20	67.5	79.5	M20x42	730	755	698	1010	-	-	-	-	-

Datos Eléctricos

Tipo	UM4C 355M-2	
Polos	2/3000	Polos
Potencia	250.00	Kw
Voltaje	400	V
Frecuencia	50	Hz
Velocidad	2980	rpm
Corriente nominal	410.93	A
Factor de potencia	0.91	
Eficiencia 100%	96.5	%
Eficiencia 75%	96.4	%
Eficiencia 50%	95.5	%
Par	801.1	N.m
Ta/Tn	1.6	
Ia/In	8.5	
Tm/Tn	2.2	

Datos Mecánicos

Altura del eje	355	
Forma constructiva	B3	
Protección mecánica	55	
Clase de calentamiento	B	
Clase de aislamiento	F	
Servicio	S1	
Temp. ambiente	-10ºC-40ºC	
Altitud	1000	
Ruido	97	dB(A)
Peso	1683	kg
Rodamiento DE	6319 C3	
Rodamiento NDE	6319 C3	

Datos Extra

Frenos aplicables

Freno de corriente continua	NA	Par de freno	NA	N.m
Freno de corriente alterna	NA	Par de freno	NA	N.m

Ventilaciones forzadas aplicables

Ventilación forzada monofásica	Potencia	NA	W
Ventilación forzada trifásica	Potencia	700	W

Universal Motors S.A.
Rua Comendador Brandão, 484
4495-375 Póvoa de Varzim
geral@universalmotors.pt
TEL.: 252 299 080

Universal Motors UK, Ltd
Unit E2, Meltham Mills Road
West Yorkshire HD9 4AR
enquiries@universalmotors-group.co.uk
TEL.: +44(0) 1484660222

Universal Motors SL
C/La Habana n.6 nave 4 PI Camporroso
28806 Alcala de Henares
info@universalmotors-group.es
TEL.: 918 864 213