Ficha Técnica
Motor Eléctrico Trifásico en Aluminio IE3

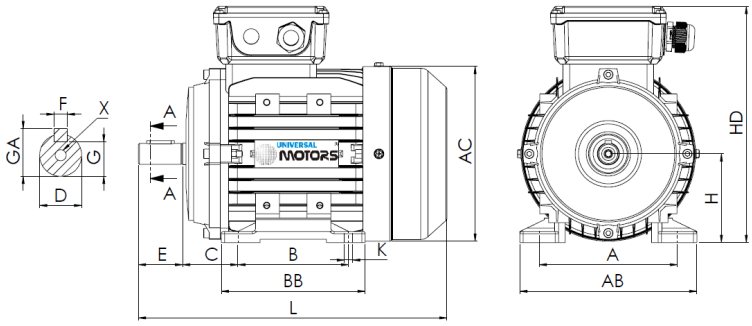

L (motor estándar)
313

L (motor c/freno)
385

L (motor c/ventilación forzada)
425

L (motor sin ventilación)
279

Patas					Eje						Carcasa				Brida				
H	A	B	C	K	D	E	F	G	GA	X	AB	BB	AC	HD	M	N	P	S	T
90	140	100	56	10	24j6	50	8	20	27	M8x19	175	130	182	235	-	-	-	-	-

Datos Eléctricos

Tipo	PE31/UM3A* 90S-6	
Polos	6/1000	Polos
Potencia	0.75	Kw
Voltaje	400	V
Frecuencia	50	Hz
Velocidad	950	rpm
Corriente nominal	2.08	A
Factor de potencia	0.66	
Eficiencia 100%	78.9	%
Eficiencia 75%	77.0	%
Eficiencia 50%	73.3	%
Par	7.54	N.m
Ta/Tn	2.1	
Ia/In	5.8	
Tm/Tn	2.1	

Datos Mecánicos

Altura del eje	90	
Forma constructiva	B3	
Protección mecánica	55	
Clase de calentamiento	B	
Clase de aislamiento	F	
Servicio	S1	
Temp. ambiente	-10ºC-40ºC	
Altitud	1000	
Ruido	63	dB(A)
Peso	14	kg
Rodamiento DE	6205 2Z C3	
Rodamiento NDE	6204 2Z C3	

Datos Extra

Frenos aplicables

Freno de corriente continua	REB-05-10	Par de freno	16	N.m
Freno de corriente alterna	NA	Par de freno	NA	N.m

Ventilaciones forzadas aplicables

Ventilación forzada monofásica	Potencia	45	W
Ventilación forzada trifásica	Potencia	45	W

Universal Motors S.A.
Rua Comendador Brandão, 484
4495-375 Póvoa de Varzim
geral@universalmotors.pt
TEL.: 252 299 080

Universal Motors UK, Ltd
Unit E2, Meltham Mills Road
West Yorkshire HD9 4AR
enquiries@universalmotors-group.co.uk
TEL.: +44(0) 1484660222

Universal Motors SL
C/La Habana n.6 nave 4 Pl Camporroso
28806 Alcala de Henares
info@universalmotors-group.es
TEL.: 918 864 213