Ficha Técnica
Motor Eléctrico Trifásico en Aluminio IE3

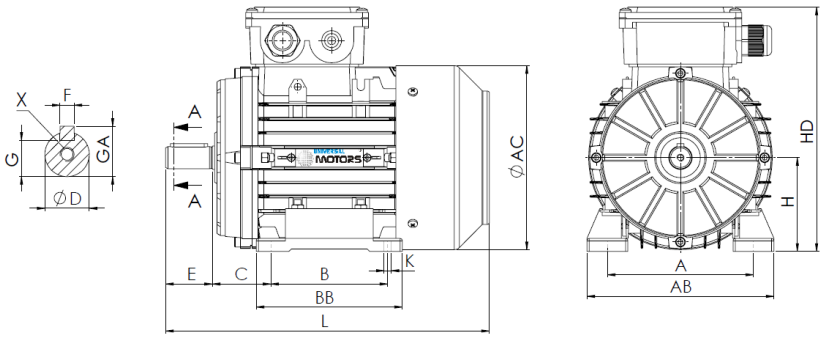

L (motor estándar)
400

L (motor c/freno)
470

L (motor c/ventilación forzada)
510

L (motor sin ventilación)
342

Patas					Eje						Carcasa				Brida				
H	A	B	C	K	D	E	F	G	GA	X	AB	BB	AC	HD	M	N	P	S	T
112	190	140	70	12	28j6	60	8	24	31	M10x22	227	183	220	279	-	-	-	-	-

Datos Eléctricos

Tipo	UM3A 112M1-6	
Polos	6/1000	Polos
Potencia	2.20	Kw
Voltaje	400	V
Frecuencia	50	Hz
Velocidad	965	rpm
Corriente nominal	5.54	A
Factor de potencia	0.68	
Eficiencia 100%	84.3	%
Eficiencia 75%	84.5	%
Eficiencia 50%	83.2	%
Par	21.8	N.m
Ta/Tn	2	
Ia/In	5.5	
Tm/Tn	2.5	

Datos Mecánicos

Altura del eje	112	
Forma constructiva	B3	
Protección mecánica	55	
Clase de calentamiento	B	
Clase de aislamiento	F	
Servicio	S1	
Temp. ambiente	-10ºC-40ºC	
Altitud	1000	
Ruido	64	dB(A)
Peso	27.1	kg
Rodamiento DE	6306 ZZ C3	
Rodamiento NDE	6206 ZZ C3	

Datos Extra

Frenos aplicables

Freno de corriente continua	REB-05-14	Par de freno	60	N.m
Freno de corriente alterna	AC6	Par de freno	60	N.m

Ventilaciones forzadas aplicables

Ventilación forzada monofásica	Potencia	80	W
Ventilación forzada trifásica	Potencia	80	W

Universal Motors S.A.
Rua Comendador Brandão, 484
4495-375 Póvoa de Varzim
geral@universalmotors.pt
TEL.: 252 299 080

Universal Motors UK, Ltd
Unit E2, Meltham Mills Road
West Yorkshire HD9 4AR
enquiries@universalmotors-group.co.uk
TEL.: +44(0) 1484660222

Universal Motors SL
C/La Habana n.6 nave 4 Pl Camporroso
28806 Alcala de Henares
info@universalmotors-group.es
TEL.: 918 864 213