Ficha Técnica
Motor Eléctrico Trifásico en Aluminio -

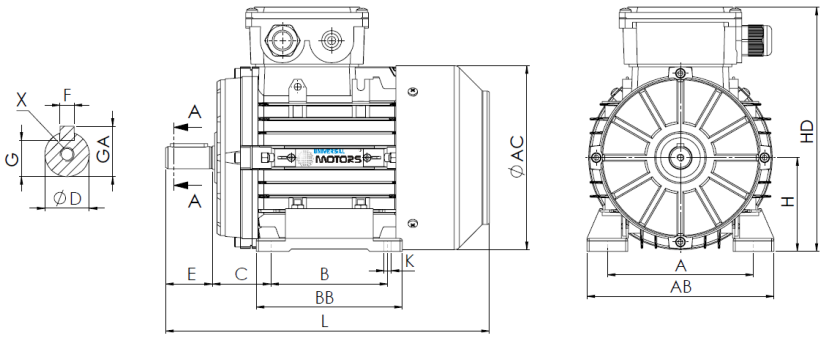


L (motor estándar)
400

L (motor c/freno)
470

L (motor c/ventilación forzada)
510

L (motor sin ventilación)
342

| Patas | | | | | Eje | | | | | | Carcasa | | | | Brida | | | | |
|---|---|---|---|---|---|---|---|---|---|---|---|---|---|---|---|---|---|---|---|
| H | A | B | C | K | D | E | F | G | GA | X | AB | BB | AC | HD | M | N | P | S | T |
| 112 | 190 | 140 | 70 | 12 | 28j6 | 60 | 8 | 24 | 31 | M10x22 | 227 | 183 | 220 | 279 | - | - | - | - | - |

## Datos Eléctricos

| | | |
|---|---|---|
| Tipo | UMDA 112M-2/4 | |
| Polos | 2/4 | Polos |
| Potencia | 4,5 / 4 | Kw |
| Voltaje | 400 | V |
| Frecuencia | 50 | Hz |
| Velocidad | 2860 / 1430 | rpm |
| Corriente nominal | 9,92 / 8,5 | A |
| Factor de potencia | 0,85 / 0,86 | |
| Eficiencia 100% | 77 / 79 | % |
| Eficiencia 75% | - | % |
| Eficiencia 50% | - | % |
| Par | 15,03 / 26,71 | N.m |
| Ta/Tn | 2,0 / 1,8 | |
| Ia/In | 5,5 / 5,0 | |
| Tm/Tn | 2,2 / 2,0 | |

## Datos Mecánicos

| | | |
|---|---|---|
| Altura del eje | 112 | |
| Forma constructiva | B3 | |
| Protección mecánica | 55 | |
| Clase de calentamiento | B | |
| Clase de aislamiento | F | |
| Servicio | S1 | |
| Temp. ambiente | -10ºC-40ºC | |
| Altitud | 1000 | |
| Ruido | - | dB(A) |
| Peso | 30.5 | kg |
| Rodamiento DE | 6306 ZZ C3 | |
| Rodamiento NDE | 6206 ZZ C3 | |

## Datos Extra

**Frenos aplicables**

| | | | | |
|---|---|---|---|---|
| Freno de corriente continua | REB-05-14 | Par de freno | 60 | N.m |
| Freno de corriente alterna | AC6 | Par de freno | 60 | N.m |

**Ventilaciones forzadas aplicables**

| | | | |
|---|---|---|---|
| Ventilación forzada monofásica | Potencia | 80 | W |
| Ventilación forzada trifásica | Potencia | 80 | W |


Universal Motors S.A.
Rua Comendador Brandão, 484
4495-375 Póvoa de Varzim
geral@universalmotors.pt
TEL.: 252 299 080

Universal Motors UK, Ltd
Unit E2, Meltham Mills Road
West Yorkshire HD9 4AR
enquiries@universalmotors-group.co.uk
TEL.: +44(0) 1484660222

Universal Motors SL
C/La Habana n.6 nave 4 PI Camporroso
28806 Alcala de Henares
info@universalmotors-group.es
TEL.: 918 864 213