Ficha Técnica
Motor Eléctrico Trifásico en Aluminio IE2

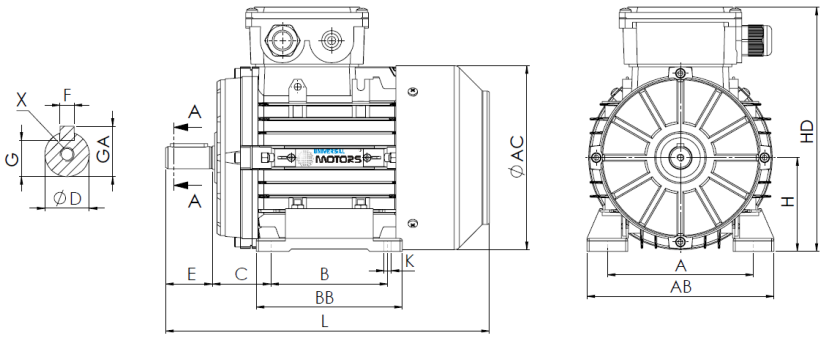

L (motor estándar)
217

L (motor c/freno)
290

L (motor c/ventilación forzada)
310

L (motor sin ventilación)
185

Patas					Eje						Carcasa				Brida				
H	A	B	C	K	D	E	F	G	GA	X	AB	BB	AC	HD	M	N	P	S	T
63	100	80	40	7	11j6	23	4	8.5	12.5	M4x10	126	100	122	183	-	-	-	-	-

Datos Eléctricos

Tipo	UM2A 63M2-4	
Polos	4/1500	Polos
Potencia	0.18	Kw
Voltaje	400	V
Frecuencia	50	Hz
Velocidad	1350	rpm
Corriente nominal	0.55	A
Factor de potencia	0.73	
Eficiencia 100%	64.7	%
Eficiencia 75%	64.9	%
Eficiencia 50%	60.3	%
Par	1.27	N.m
Ta/Tn	2	
Ia/In	3.6	
Tm/Tn	2.1	

Datos Mecánicos

Altura del eje	63	
Forma constructiva	B3	
Protección mecánica	55	
Clase de calentamiento	B	
Clase de aislamiento	F	
Servicio	S1	
Temp. ambiente	-10ºC-40ºC	
Altitud	1000	
Ruido	52	dB(A)
Peso	4	kg
Rodamiento DE	6201 2Z C3	
Rodamiento NDE	6201 2Z C3	

Datos Extra

Frenos aplicables

Freno de corriente continua	REB-05-06	Par de freno	4	N.m
Freno de corriente alterna	AC1	Par de freno	4.5	N.m

Ventilaciones forzadas aplicables

Ventilación forzada monofásica	Potencia	25	W
Ventilación forzada trifásica	Potencia	25	W

Universal Motors S.A.
Rua Comendador Brandão, 484
4495-375 Póvoa de Varzim
geral@universalmotors.pt
TEL.: 252 299 080

Universal Motors UK, Ltd
Unit E2, Meltham Mills Road
West Yorkshire HD9 4AR
enquiries@universalmotors-group.co.uk
TEL.: +44(0) 1484660222

Universal Motors SL
C/La Habana n.6 nave 4 PI Camporroso
28806 Alcala de Henares
info@universalmotors-group.es
TEL.: 918 864 213