Ficha Técnica
Motor Eléctrico Trifásico en Aluminio IE2

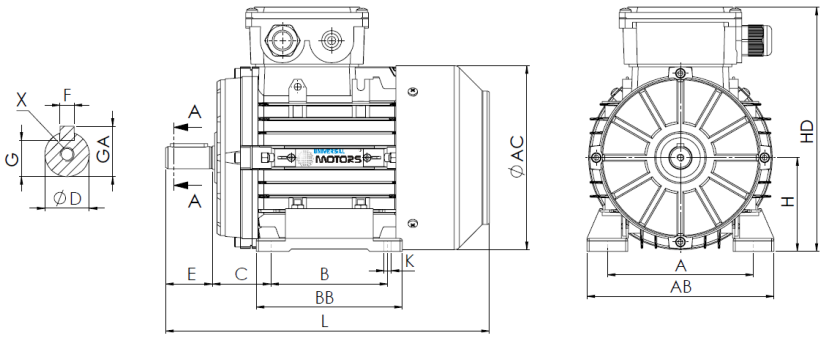

L (motor estándar)
245

L (motor c/freno)
300

L (motor c/ventilación forzada)
350

L (motor sin ventilación)
212

Patas					Eje						Carcasa				Brida				
H	A	B	C	K	D	E	F	G	GA	X	AB	BB	AC	HD	M	N	P	S	T
71	112	90	45	7	14j6	30	5	11	16	M5x12	142	110	138	198	-	-	-	-	-

Datos Eléctricos

Tipo	UM2A 71M1-6	
Polos	6/1000	Polos
Potencia	0.18	Kw
Voltaje	400	V
Frecuencia	50	Hz
Velocidad	850	rpm
Corriente nominal	0.69	A
Factor de potencia	0.67	
Eficiencia 100%	56.6	%
Eficiencia 75%	54.4	%
Eficiencia 50%	46.3	%
Par	2.02	N.m
Ta/Tn	1.9	
Ia/In	3.1	
Tm/Tn	2.2	

Datos Mecánicos

Altura del eje	71	
Forma constructiva	B3	
Protección mecánica	55	
Clase de calentamiento	B	
Clase de aislamiento	F	
Servicio	S1	
Temp. ambiente	-10ºC-40ºC	
Altitud	1000	
Ruido	52	dB(A)
Peso	5	kg
Rodamiento DE	6202 2Z C3	
Rodamiento NDE	6202 2Z C3	

Datos Extra

Frenos aplicables

Freno de corriente continua	REB-05-06	Par de freno	4	N.m
Freno de corriente alterna	AC2	Par de freno	10	N.m

Ventilaciones forzadas aplicables

Ventilación forzada monofásica	Potencia	35	W
Ventilación forzada trifásica	Potencia	35	W

Universal Motors S.A.
Rua Comendador Brandão, 484
4495-375 Póvoa de Varzim
geral@universalmotors.pt
TEL.: 252 299 080

Universal Motors UK, Ltd
Unit E2, Meltham Mills Road
West Yorkshire HD9 4AR
enquiries@universalmotors-group.co.uk
TEL.: +44(0) 1484660222

Universal Motors SL
C/La Habana n.6 nave 4 PI Camporroso
28806 Alcala de Henares
info@universalmotors-group.es
TEL.: 918 864 213