Ficha Técnica
Motor Eléctrico Trifásico en Aluminio IE3

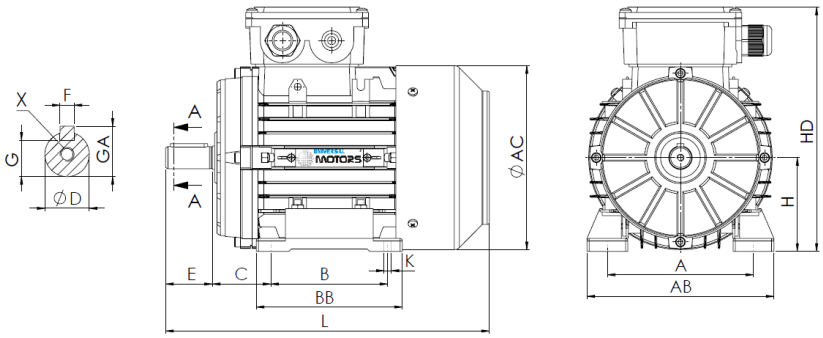

L (motor estándar)
285

L (motor c/freno)
345

L (motor c/ventilación forzada)
392

L (motor sin ventilación)
242

Patas					Eje						Carcasa				Brida				
H	A	B	C	K	D	E	F	G	GA	X	AB	BB	AC	HD	M	N	P	S	T
80	125	100	50	10	19j6	40	6	15.5	21.5	M6x16	162	127	158	228	-	-	-	-	-

Datos Eléctricos

Tipo	UM3A 80M3-6	
Polos	6/1000	Polos
Potencia	0.75	Kw
Voltaje	400	V
Frecuencia	50	Hz
Velocidad	935	rpm
Corriente nominal	2.18	A
Factor de potencia	0.63	
Eficiencia 100%	78.9	%
Eficiencia 75%	78.2	%
Eficiencia 50%	74.4	%
Par	7.66	N.m
Ta/Tn	2.8	
Ia/In	4.9	
Tm/Tn	3.1	

Datos Mecánicos

Altura del eje	80	
Forma constructiva	B3	
Protección mecánica	55	
Clase de calentamiento	B	
Clase de aislamiento	F	
Servicio	S1	
Temp. ambiente	-10ºC-40ºC	
Altitud	1000	
Ruido	59	dB(A)
Peso	12.5	kg
Rodamiento DE	6204 2Z C3	
Rodamiento NDE	6204 2Z C3	

Datos Extra

Frenos aplicables

Freno de corriente continua	REB-05-08	Par de freno	8	N.m
Freno de corriente alterna	AC3	Par de freno	16	N.m

Ventilaciones forzadas aplicables

Ventilación forzada monofásica	Potencia	45	W
Ventilación forzada trifásica	Potencia	45	W

Universal Motors S.A.
Rua Comendador Brandão, 484
4495-375 Póvoa de Varzim
geral@universalmotors.pt
TEL.: 252 299 080

Universal Motors UK, Ltd
Unit E2, Meltham Mills Road
West Yorkshire HD9 4AR
enquiries@universalmotors-group.co.uk
TEL.: +44(0) 1484660222

Universal Motors SL
C/La Habana n.6 nave 4 PI Camporroso
28806 Alcala de Henares
info@universalmotors-group.es
TEL.: 918 864 213