Ficha Técnica
Motor Eléctrico Trifásico en Aluminio IE2

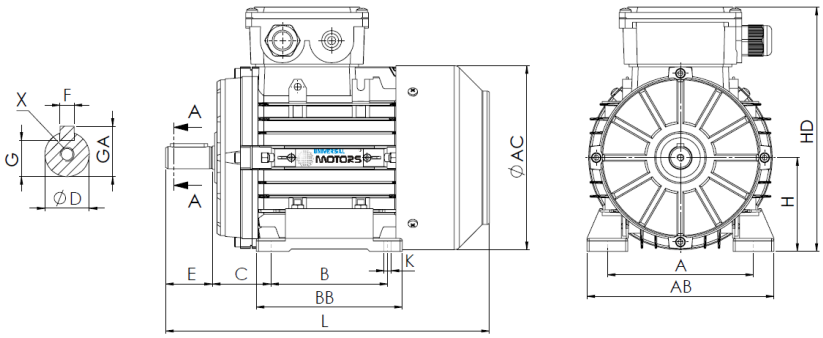

L (motor estándar)
345

L (motor c/freno)
390

L (motor c/ventilación forzada)
447

L (motor sin ventilación)
290

Patas					Eje						Carcasa				Brida				
H	A	B	C	K	D	E	F	G	GA	X	AB	BB	AC	HD	M	N	P	S	T
90	140	125	56	10	24j6	50	8	20	27	M8x19	180	157	176	245	-	-	-	-	-

Datos Eléctricos

Tipo	UM2A 90L1-4	
Polos	4/1500	Polos
Potencia	1.50	Kw
Voltaje	400	V
Frecuencia	50	Hz
Velocidad	1430	rpm
Corriente nominal	3.44	A
Factor de potencia	0.76	
Eficiencia 100%	82.8	%
Eficiencia 75%	83.4	%
Eficiencia 50%	81.6	%
Par	10.02	N.m
Ta/Tn	3.1	
Ia/In	6.5	
Tm/Tn	3.2	

Datos Mecánicos

Altura del eje	90	
Forma constructiva	B3	
Protección mecánica	55	
Clase de calentamiento	B	
Clase de aislamiento	F	
Servicio	S3-70%	
Temp. ambiente	-10ºC-40ºC	
Altitud	1000	
Ruido	61	dB(A)
Peso	16.5	kg
Rodamiento DE	6205 2Z C3	
Rodamiento NDE	6205 2Z C3	

Datos Extra

Frenos aplicables

Freno de corriente continua	REB-05-10	Par de freno	16	N.m
Freno de corriente alterna	AC4	Par de freno	20	N.m

Ventilaciones forzadas aplicables

Ventilación forzada monofásica	Potencia	45	W
Ventilación forzada trifásica	Potencia	45	W

Universal Motors S.A.
Rua Comendador Brandão, 484
4495-375 Póvoa de Varzim
geral@universalmotors.pt
TEL.: 252 299 080

Universal Motors UK, Ltd
Unit E2, Meltham Mills Road
West Yorkshire HD9 4AR
enquiries@universalmotors-group.co.uk
TEL.: +44(0) 1484660222

Universal Motors SL
C/La Habana n.6 nave 4 PI Camporroso
28806 Alcala de Henares
info@universalmotors-group.es
TEL.: 918 864 213