Ficha Técnica
Motor Eléctrico Trifásico en Aluminio IE3

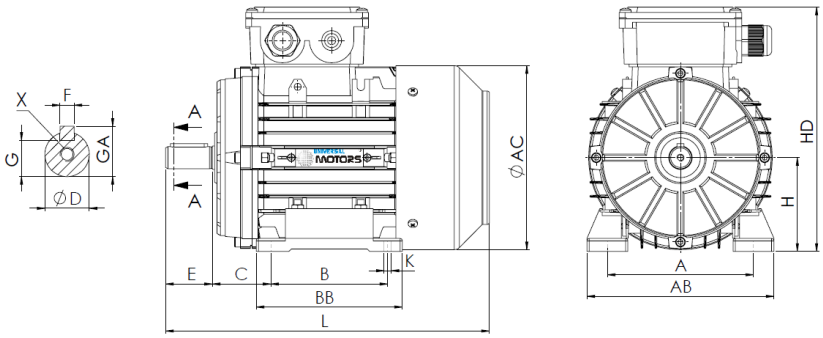

L (motor estándar)
380

L (motor c/freno)
450

L (motor c/ventilación forzada)
485

L (motor sin ventilación)
328

Patas					Eje						Carcasa				Brida				
H	A	B	C	K	D	E	F	G	GA	X	AB	BB	AC	HD	M	N	P	S	T
100	160	140	63	12	28j6	60	8	24	31	M10x22	205	183	199	267	-	-	-	-	-

Datos Eléctricos

Tipo	UM3A 100L1-4	
Polos	4/1500	Polos
Potencia	2.20	Kw
Voltaje	400	V
Frecuencia	50	Hz
Velocidad	1450	rpm
Corriente nominal	4.58	A
Factor de potencia	0.80	
Eficiencia 100%	86.7	%
Eficiencia 75%	87.1	%
Eficiencia 50%	86.2	%
Par	14.5	N.m
Ta/Tn	2.8	
Ia/In	7.9	
Tm/Tn	3.3	

Datos Mecánicos

Altura del eje	100	
Forma constructiva	B3	
Protección mecánica	55	
Clase de calentamiento	B	
Clase de aislamiento	F	
Servicio	S1	
Temp. ambiente	-10ºC-40ºC	
Altitud	1000	
Ruido	64	dB(A)
Peso	23.9	kg
Rodamiento DE	6206 2Z C3	
Rodamiento NDE	6206 2Z C3	

Datos Extra

Frenos aplicables

Freno de corriente continua	REB-05-12	Par de freno	32	N.m
Freno de corriente alterna	AC5	Par de freno	40	N.m

Ventilaciones forzadas aplicables

Ventilación forzada monofásica	Potencia	65	W
Ventilación forzada trifásica	Potencia	65	W

Universal Motors S.A.
Rua Comendador Brandão, 484
4495-375 Póvoa de Varzim
geral@universalmotors.pt
TEL.: 252 299 080

Universal Motors UK, Ltd
Unit E2, Meltham Mills Road
West Yorkshire HD9 4AR
enquiries@universalmotors-group.co.uk
TEL.: +44(0) 1484660222

Universal Motors SL
C/La Habana n.6 nave 4 PI Camporroso
28806 Alcala de Henares
info@universalmotors-group.es
TEL.: 918 864 213