Ficha Técnica
Motor Eléctrico Monofásico en Aluminio IE2

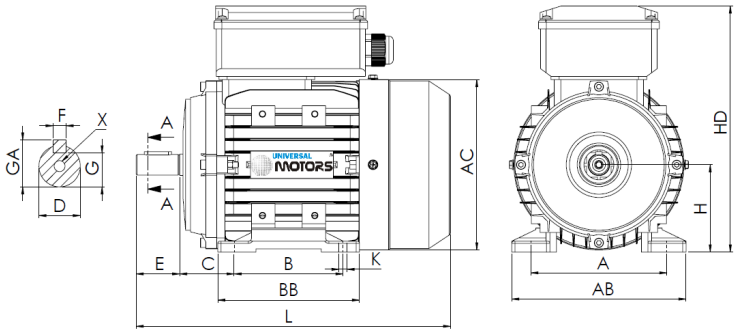

L (motor estándar)
220

L (motor c/freno)
316

L (motor c/ventilación forzada)
320

L (motor sin ventilación)
186

Patas					Eje						Carcasa				Brida				
H	A	B	C	K	D	E	F	G	GA	X	AB	BB	AC	HD	M	N	P	S	T
63	100	80	40	7	11j6	23	4	8.5	12.5	M4x10	120	103	121	181	-	-	-	-	-

Datos Eléctricos

Tipo	UMM2C 63M1-2	
Polos	2/3000	Polos
Potencia	0.18	Kw
Voltaje	230	V
Frecuencia	50	Hz
Velocidad	2790	rpm
Corriente nominal	1.35	A
Factor de potencia	0.96	
Eficiencia 100%	60.4	%
Eficiencia 75%	54.8	%
Eficiencia 50%	44.0	%
Par	0.62	N.m
Ta/Tn	0.5	
Ia/In	2.9	
Tm/Tn	1.75	

Datos Mecánicos

Altura del eje	63	
Forma constructiva	B3	
Protección mecánica	55	
Clase de calentamiento	B	
Clase de aislamiento	F	
Servicio	S1	
Temp. ambiente	-10ºC-40ºC	
Altitud	1000	
Ruido	-	dB(A)
Peso	3.85	kg
Rodamiento DE	6201 2Z C3	
Rodamiento NDE	6201 2Z C3	

Datos Extra

Frenos aplicables

Freno de corriente continua	REB-05-06	Par de freno	4	N.m
Freno de corriente alterna	NA	Par de freno	NA	N.m

Ventilaciones forzadas aplicables

Ventilación forzada monofásica	Potencia	25	W
Ventilación forzada trifásica	Potencia	NA	W

Universal Motors S.A.
Rua Comendador Brandão, 484
4495-375 Póvoa de Varzim
geral@universalmotors.pt
TEL.: 252 299 080

Universal Motors UK, Ltd
Unit E2, Meltham Mills Road
West Yorkshire HD9 4AR
enquiries@universalmotors-group.co.uk
TEL.: +44(0) 1484660222

Universal Motors SL
C/La Habana n.6 nave 4 Pl Camporroso
28806 Alcala de Henares
info@universalmotors-group.es
TEL.: 918 864 213