Ficha Técnica
Motor Eléctrico Monofásico en Aluminio IE2

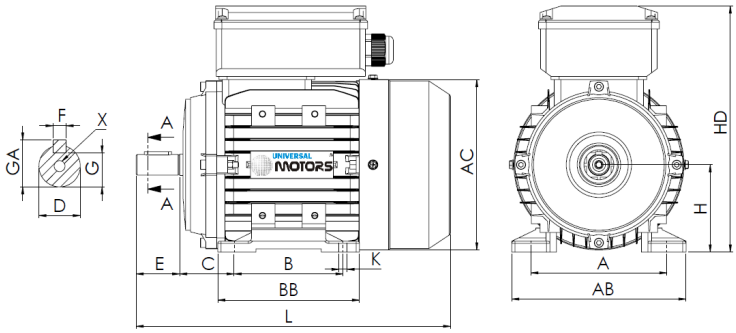

L (motor estándar)
241

L (motor c/freno)
349

L (motor c/ventilación forzada)
350

L (motor sin ventilación)
218

Patas					Eje						Carcasa				Brida				
H	A	B	C	K	D	E	F	G	GA	X	AB	BB	AC	HD	M	N	P	S	T
71	112	90	45	7	14j6	30	5	11	16	M5x12	132	104	139	196	-	-	-	-	-

Datos Eléctricos

Tipo	UMM2C 71M2-4	
Polos	4/1500	Polos
Potencia	0.37	Kw
Voltaje	230	V
Frecuencia	50	Hz
Velocidad	1430	rpm
Corriente nominal	2.24	A
Factor de potencia	0.99	
Eficiencia 100%	72.7	%
Eficiencia 75%	66.9	%
Eficiencia 50%	55.1	%
Par	2.47	N.m
Ta/Tn	0.44	
Ia/In	3.3	
Tm/Tn	1.7	

Datos Mecánicos

Altura del eje	71	
Forma constructiva	B3	
Protección mecánica	55	
Clase de calentamiento	B	
Clase de aislamiento	F	
Servicio	S1	
Temp. ambiente	-10ºC-40ºC	
Altitud	1000	
Ruido	-	dB(A)
Peso	7.45	kg
Rodamiento DE	6202 2Z C3	
Rodamiento NDE	6202 2Z C3	

Datos Extra

Frenos aplicables

Freno de corriente continua	REB-05-06	Par de freno	4	N.m
Freno de corriente alterna	NA	Par de freno	NA	N.m

Ventilaciones forzadas aplicables

Ventilación forzada monofásica	Potencia	35	W
Ventilación forzada trifásica	Potencia	NA	W

Universal Motors S.A.
Rua Comendador Brandão, 484
4495-375 Póvoa de Varzim
geral@universalmotors.pt
TEL.: 252 299 080

Universal Motors UK, Ltd
Unit E2, Meltham Mills Road
West Yorkshire HD9 4AR
enquiries@universalmotors-group.co.uk
TEL.: +44(0) 1484660222

Universal Motors SL
C/La Habana n.6 nave 4 PI Camporroso
28806 Alcala de Henares
info@universalmotors-group.es
TEL.: 918 864 213