Ficha Técnica
Motor Eléctrico Monofásico en Aluminio IE2

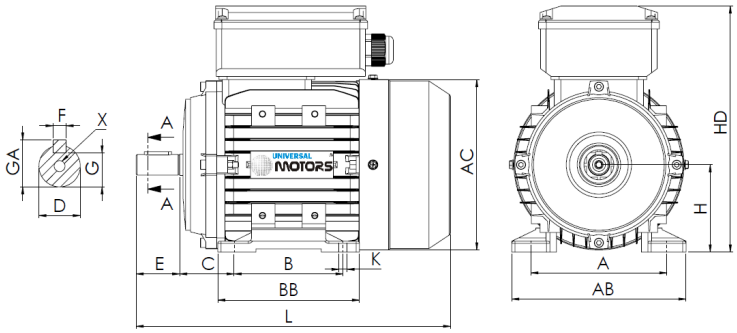

L (motor estándar)
290

L (motor c/freno)
353

L (motor c/ventilación forzada)
393

L (motor sin ventilación)
248

Patas					Eje						Carcasa				Brida				
H	A	B	C	K	D	E	F	G	GA	X	AB	BB	AC	HD	M	N	P	S	T
80	125	100	50	10	19j6	40	6	15.5	21.5	M6x16	160	130	156	226	-	-	-	-	-

Datos Eléctricos

Tipo	UMM2C 80M2-4	
Polos	4/1500	Polos
Potencia	0.75	Kw
Voltaje	230	V
Frecuencia	50	Hz
Velocidad	1420	rpm
Corriente nominal	4.14	A
Factor de potencia	0.99	
Eficiencia 100%	79.6	%
Eficiencia 75%	77.2	%
Eficiencia 50%	69.3	%
Par	5.04	N.m
Ta/Tn	0.4	
Ia/In	4.1	
Tm/Tn	1.8	

Datos Mecánicos

Altura del eje	80	
Forma constructiva	B3	
Protección mecánica	55	
Clase de calentamiento	B	
Clase de aislamiento	F	
Servicio	S1	
Temp. ambiente	-10ºC-40ºC	
Altitud	1000	
Ruido	-	dB(A)
Peso	12.01	kg
Rodamiento DE	6204 2Z C3	
Rodamiento NDE	6204 2Z C3	

Datos Extra

Frenos aplicables

Freno de corriente continua	REB-05-08	Par de freno	8	N.m
Freno de corriente alterna	NA	Par de freno	NA	N.m

Ventilaciones forzadas aplicables

Ventilación forzada monofásica	Potencia	45	W
Ventilación forzada trifásica	Potencia	NA	W

Universal Motors S.A.
Rua Comendador Brandão, 484
4495-375 Póvoa de Varzim
geral@universalmotors.pt
TEL.: 252 299 080

Universal Motors UK, Ltd
Unit E2, Meltham Mills Road
West Yorkshire HD9 4AR
enquiries@universalmotors-group.co.uk
TEL.: +44(0) 1484660222

Universal Motors SL
C/La Habana n.6 nave 4 Pl Camporroso
28806 Alcala de Henares
info@universalmotors-group.es
TEL.: 918 864 213