Ficha Técnica
Motor Eléctrico Monofásico en Aluminio IE2

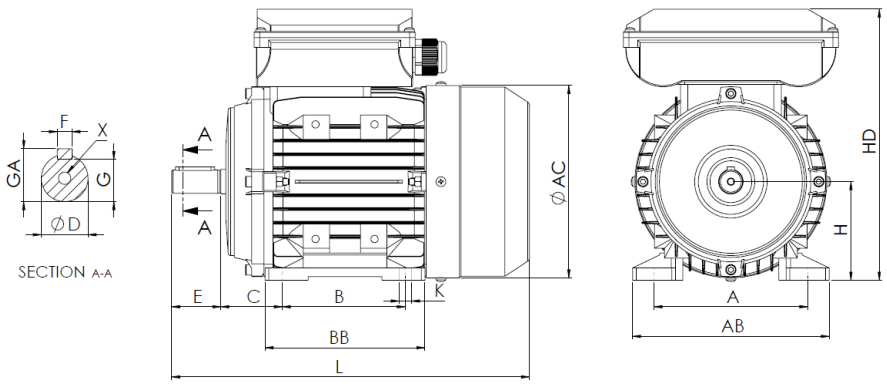

L (motor estándar)
421

L (motor c/freno)
445

L (motor c/ventilación forzada)
522

L (motor sin ventilación)
320

Patas					Eje						Carcasa				Brida				
H	A	B	C	K	D	E	F	G	GA	X	AB	BB	AC	HD	M	N	P	S	T
100	160	140	63	12	28j6	60	8	24	31	M10x22	198	175	196	271	-	-	-	-	-

Datos Eléctricos

Tipo	UMM2D 100L-4	
Polos	4/1500	Polos
Potencia	3.00	Kw
Voltaje	230	V
Frecuencia	50	Hz
Velocidad	1460	rpm
Corriente nominal	15.89	A
Factor de potencia	0.96	
Eficiencia 100%	85.5	%
Eficiencia 75%	85.0	%
Eficiencia 50%	80.6	%
Par	19.62	N.m
Ta/Tn	2.3	
Ia/In	6.5	
Tm/Tn	1.8	

Datos Mecánicos

Altura del eje	100	
Forma constructiva	B3	
Protección mecánica	55	
Clase de calentamiento	B	
Clase de aislamiento	F	
Servicio	S1	
Temp. ambiente	-10ºC-40ºC	
Altitud	1000	
Ruido	-	dB(A)
Peso	30.13	kg
Rodamiento DE	6206 2Z C3	
Rodamiento NDE	6206 2Z C3	

Datos Extra

Frenos aplicables

Freno de corriente continua	REB-05-12	Par de freno	32	N.m
Freno de corriente alterna	NA	Par de freno	NA	N.m

Ventilaciones forzadas aplicables

Ventilación forzada monofásica	Potencia	65	W
Ventilación forzada trifásica	Potencia	NA	W

Universal Motors S.A.
Rua Comendador Brandão, 484
4495-375 Póvoa de Varzim
geral@universalmotors.pt
TEL.: 252 299 080

Universal Motors UK, Ltd
Unit E2, Meltham Mills Road
West Yorkshire HD9 4AR
enquiries@universalmotors-group.co.uk
TEL.: +44(0) 1484660222

Universal Motors SL
C/La Habana n.6 nave 4 Pl Camporroso
28806 Alcala de Henares
info@universalmotors-group.es
TEL.: 918 864 213