Ficha Técnica
Motor Eléctrico Trifásico en Aluminio IE3

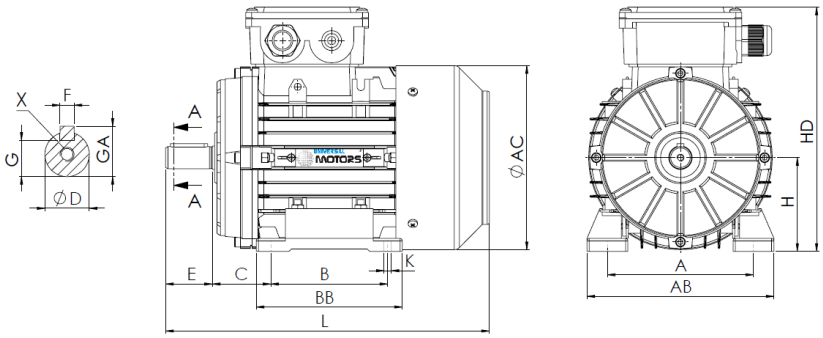

L (motor estándar)
500

L (motor c/freno)
NA

L (motor c/ventilación forzada)
620

L (motor sin ventilación)
438

Patas					Eje						Carcasa				Brida				
H	A	B	C	K	D	E	F	G	GA	X	AB	BB	AC	HD	M	N	P	S	T
132	216	178	89	12	38k6	80	10	33	41	M12x18	265	230	259	318	-	-	-	-	-

Datos Eléctricos

Tipo	UM3A 132M3-4	
Polos	4/1500	Polos
Potencia	11.00	Kw
Voltaje	400	V
Frecuencia	50	Hz
Velocidad	1460	rpm
Corriente nominal	20.70	A
Factor de potencia	0.84	
Eficiencia 100%	91.4	%
Eficiencia 75%	92.0	%
Eficiencia 50%	91.6	%
Par	71.90000000000001	N.m
Ta/Tn	3.5	
Ia/In	10.5	
Tm/Tn	3.7	

Datos Mecánicos

Altura del eje	132	
Forma constructiva	B3	
Protección mecánica	55	
Clase de calentamiento	B	
Clase de aislamiento	F	
Servicio	S1	
Temp. ambiente	-10ºC-40ºC	
Altitud	1000	
Ruido	75	dB(A)
Peso	67	kg
Rodamiento DE	6308 ZZ C3	
Rodamiento NDE	6208 ZZ C3	

Datos Extra

Frenos aplicables

Freno de corriente continua	NA	Par de freno	NA	N.m
Freno de corriente alterna	NA	Par de freno	NA	N.m

Ventilaciones forzadas aplicables

Ventilación forzada monofásica	Potencia	55	W
Ventilación forzada trifásica	Potencia	55	W

Universal Motors S.A.
Rua Comendador Brandão, 484
4495-375 Póvoa de Varzim
geral@universalmotors.pt
TEL.: 252 299 080

Universal Motors UK, Ltd
Unit E2, Meltham Mills Road
West Yorkshire HD9 4AR
enquiries@universalmotors-group.co.uk
TEL.: +44(0) 1484660222

Universal Motors SL
C/La Habana n.6 nave 4 Pl Camporroso
28806 Alcala de Henares
info@universalmotors-group.es
TEL.: 918 864 213