Ficha Técnica
Motor Eléctrico Trifásico en Hierro IE4

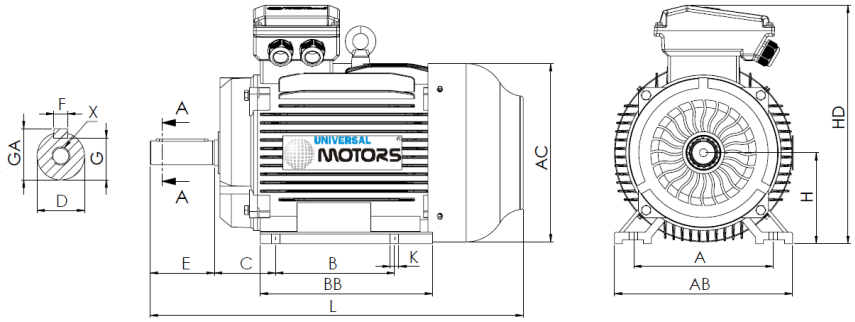

L (motor estándar)
685

L (motor c/freno)
NA

L (motor c/ventilación forzada)
805

L (motor sin ventilación)
595

Patas					Eje						Carcasa				Brida				
H	A	B	C	K	D	E	F	G	GA	X	AB	BB	AC	HD	M	N	P	S	T
160	254	210	108	15	42k6	110	12	37	45	M16x36	320	258	315	420	-	-	-	-	-

Datos Eléctricos

Tipo	UM4C 160M2-2	
Polos	2/3000	Polos
Potencia	15.00	Kw
Voltaje	400	V
Frecuencia	50	Hz
Velocidad	2950	rpm
Corriente nominal	26.07	A
Factor de potencia	0.89	
Eficiencia 100%	93.3	%
Eficiencia 75%	92.3	%
Eficiencia 50%	91.2	%
Par	48.5593220338983	N.m
Ta/Tn	2	
Ia/In	9.5	
Tm/Tn	2.3	

Datos Mecánicos

Altura del eje	160	
Forma constructiva	B3	
Protección mecánica	55	
Clase de calentamiento	B	
Clase de aislamiento	F	
Servicio	S1	
Temp. ambiente	-10ºC-40ºC	
Altitud	1000	
Ruido	81	dB(A)
Peso	140	kg
Rodamiento DE	6309 C3	
Rodamiento NDE	6309 C3	

Datos Extra

Frenos aplicables

Freno de corriente continua	NA	Par de freno	NA	N.m
Freno de corriente alterna	NA	Par de freno	NA	N.m

Ventilaciones forzadas aplicables

Ventilación forzada monofásica	Potencia	NA	W
Ventilación forzada trifásica	Potencia	60	W

Universal Motors S.A.
Rua Comendador Brandão, 484
4495-375 Póvoa de Varzim
geral@universalmotors.pt
TEL.: 252 299 080

Universal Motors UK, Ltd
Unit E2, Meltham Mills Road
West Yorkshire HD9 4AR
enquiries@universalmotors-group.co.uk
TEL.: +44(0) 1484660222

Universal Motors SL
C/La Habana n.6 nave 4 Pl Camporroso
28806 Alcala de Henares
info@universalmotors-group.es
TEL.: 918 864 213