Ficha Técnica
Motor Eléctrico Trifásico en Hierro IE1

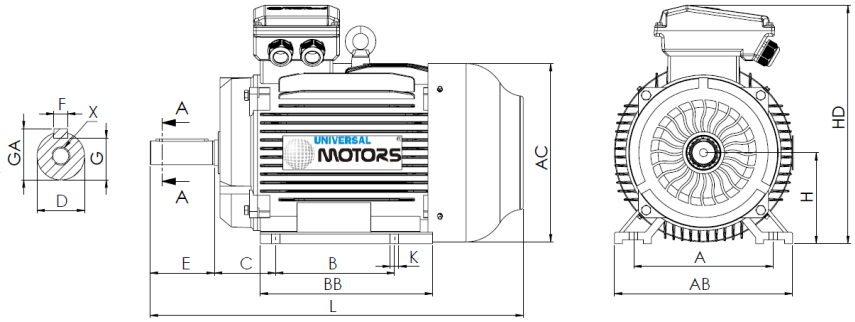

L (motor estándar)
1030

L (motor c/freno)
NA

L (motor c/ventilación forzada)
1185

L (motor sin ventilación)
910

Patas					Eje						Carcasa				Brida				
H	A	B	C	K	D	E	F	G	GA	X	AB	BB	AC	HD	M	N	P	S	T
280	457	368	190	14	75m6	140	20	67.5	79.5	M20x42	550	485	547	680	-	-	-	-	-

Datos Eléctricos

Tipo	EM30 280S-4	
Polos	4/1500	Polos
Potencia	75.00	Kw
Voltaje	400	V
Frecuencia	50	Hz
Velocidad	1480	rpm
Corriente nominal	131.50	A
Factor de potencia	0.88	
Eficiencia 100%	93.6	%
Eficiencia 75%	-	%
Eficiencia 50%	-	%
Par	483.92	N.m
Ta/Tn	2.2	
Ia/In	6.8	
Tm/Tn	2.3	

Datos Mecánicos

Altura del eje	280	
Forma constructiva	B3	
Protección mecánica	55	
Clase de calentamiento	B	
Clase de aislamiento	F	
Servicio	S3-70%	
Temp. ambiente	-10ºC-40ºC	
Altitud	1000	
Ruido	86	dB(A)
Peso	480	kg
Rodamiento DE	6317 C3	
Rodamiento NDE	6317 C3	

Datos Extra

Frenos aplicables

Freno de corriente continua	NA	Par de freno	NA	N.m
Freno de corriente alterna	NA	Par de freno	NA	N.m

Ventilaciones forzadas aplicables

Ventilación forzada monofásica	Potencia	NA	W
Ventilación forzada trifásica	Potencia	270	W

Universal Motors S.A.
Rua Comendador Brandão, 484
4495-375 Póvoa de Varzim
geral@universalmotors.pt
TEL.: 252 299 080

Universal Motors UK, Ltd
Unit E2, Meltham Mills Road
West Yorkshire HD9 4AR
enquiries@universalmotors-group.co.uk
TEL.: +44(0) 1484660222

Universal Motors SL
C/La Habana n.6 nave 4 PI Camporroso
28806 Alcala de Henares
info@universalmotors-group.es
TEL.: 918 864 213