Ficha Técnica
Reductor de velocidad
ORTOGONAL

| | | |
|---|---|---|
| MODELO | X43A | |
| Ø EJE DE SALIDA | 25 | mm |
| RELACIÓN APROXIMADA | 133 | |
| RELACIÓN EXACTA | 133.15 | |
| VELOCIDAD DE SALIDA | 11 | RPM |
| VELOCIDAD DE SALIDA EXACTA | 11 | RPM |
| POTENCIA DE ENTRADA | 0.12 | KW |
| ROTACIÓN DE ENTRADA | 1400 | RPM |
| PAM DE ENTRADA | 63B14 | |
| PAR DE SALIDA | 102.45 | N.m |
| PAR NOMINAL | 150.00 | N.m |
| POTENCIA NOMINAL | 0.19 | KW |
| FACTOR DE SERVICIO | 1.58 | |
| EFICIENCIA DINÁMICA | 0.94 | |

## Cantidad de Aceite (L)

| B3/H1 | B6/H4 | B7/H3 | B8/H2 | V5/H5 | V6/H6 |
|---|---|---|---|---|---|
| 0.8 | 0.8 | 0.6 | 0.8 | 1.2 | 0.7 |

## Cargas Radiales y Axiales

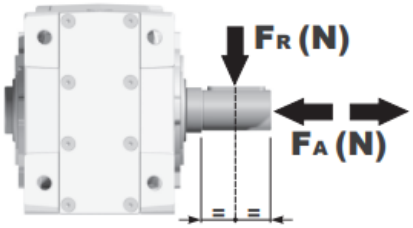


| $n_2$ [min-1] | FA [N] | FR [N] |
|---|---|---|
| 250 | 500 | 2500 |
| 100 | 700 | 3500 |
| 50 | 960 | 4800 |
| 15 | 960 | 4800 |

Universal Motors S.A.
Rua Comendador Brandão, 484
4495-375 Póvoa de Varzim
geral@universalmotors.pt
TEL.: 252 299 080

Universal Motors UK, Ltd
Unit E2, Meltham Mills Road
West Yorkshire HD9 4AR
enquiries@universalmotors-group.co.uk
TEL.: +44(0) 1484660222

Universal Motors SL
C/La Habana n.6 nave 4 Pl Camporroso
28806 Alcala de Henares
info@universalmotors-group.es
TEL.: 918 864 213

## PX43AC... Basic Gearbox
Riduttore base

| Gearbox weight peso riduttore | 7.93 kg |
|---|---|

| M. flanges | Kit code | øF | A |
|---|---|---|---|
| **63B5** | K050.4.041 | 138 | 205 |
| **71B5** | K050.4.042 | 160 | 202.5 |
| | | | |
| **56B14** | KC40.4.049 | 80 | 202.5 |
| **63B14** | K050.4.047 | 90 | 205 |
| **71B14** | K050.4.045 | 105 | 202.5 |

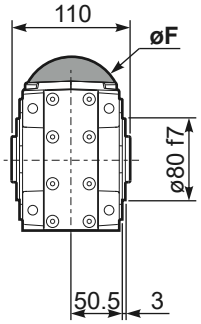


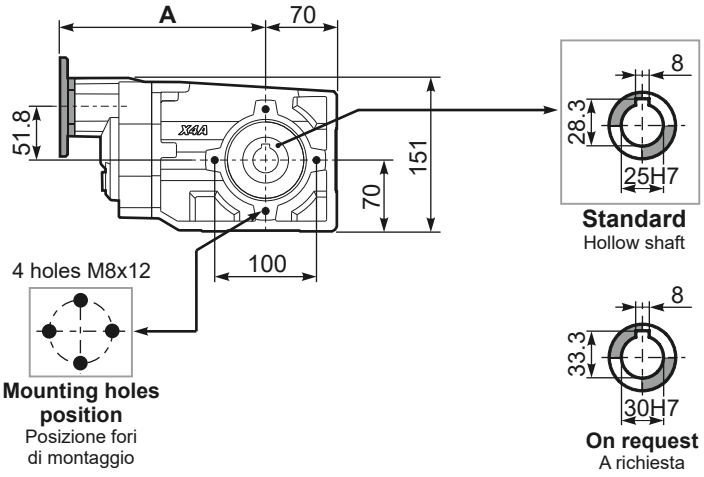


## PX43A...FB.. Feet
Piedini

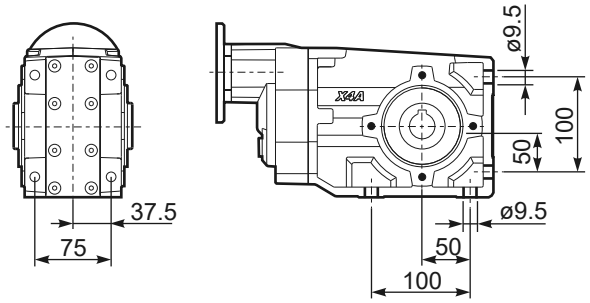


## PX43A...-F2.. Output flange
Flangia uscita

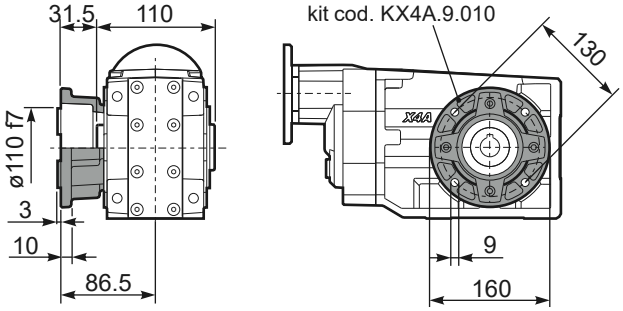


## PX43A...-F3.. Output flange
Flangia uscita

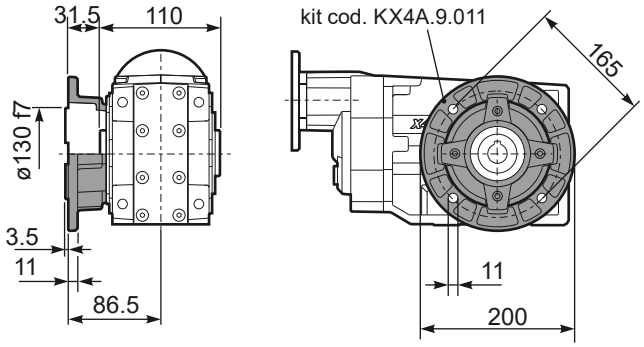


## PX43A...BR.. Reaction Arm
Braccio di reazione

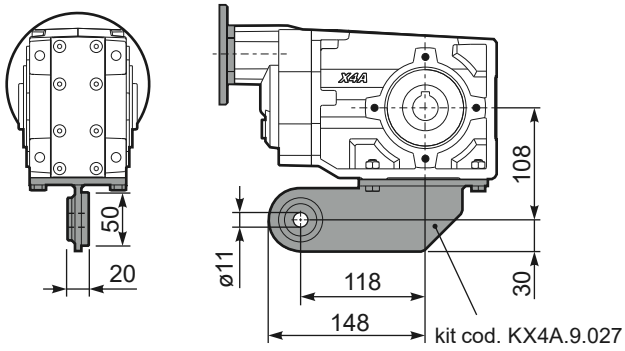


## RX43A... Input shaft
Albero in entrata

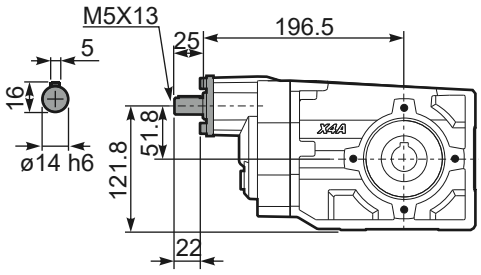


## PX43AA.. Single output shaft
Albero semplice in uscita

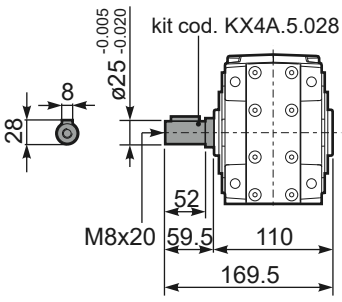


9