Ficha Técnica
Reductor de velocidad
ORTOGONAL

| | | |
|---|---|---|
| MODELO | X53A | |
| Ø EJE DE SALIDA | 30 | mm |
| RELACIÓN APROXIMADA | 57 | |
| RELACIÓN EXACTA | 56.76 | |
| VELOCIDAD DE SALIDA | 26 | RPM |
| VELOCIDAD DE SALIDA EXACTA | 26 | RPM |
| POTENCIA DE ENTRADA | 0.37 | KW |
| ROTACIÓN DE ENTRADA | 1400 | RPM |
| PAM DE ENTRADA | 71B14 | |
| PAR DE SALIDA | 134.65 | N.m |
| PAR NOMINAL | 250.00 | N.m |
| POTENCIA NOMINAL | 0.6899999999999999 | KW |
| FACTOR DE SERVICIO | 1.86 | |
| EFICIENCIA DINÁMICA | 0.94 | |

## Cantidad de Aceite (L)

| B3/H1 | B6/H4 | B7/H3 | B8/H2 | V5/H5 | V6/H6 |
|---|---|---|---|---|---|
| 1.3 | 1.55 | 0.85 | 1.45 | 2.1 | 1.25 |

## Cargas Radiales y Axiales

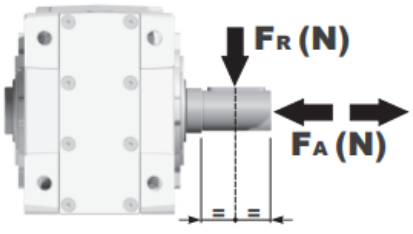


| $n_2$ [min-1] | FA [N] | FR [N] |
|---|---|---|
| 250 | 600 | 3000 |
| 100 | 800 | 4000 |
| 50 | 960 | 4800 |
| 15 | 1660 | 8300 |

Universal Motors S.A.
Rua Comendador Brandão, 484
4495-375 Póvoa de Varzim
geral@universalmotors.pt
TEL.: 252 299 080

Universal Motors UK, Ltd
Unit E2, Meltham Mills Road
West Yorkshire HD9 4AR
enquiries@universalmotors-group.co.uk
TEL.: +44(0) 1484660222

Universal Motors SL
C/La Habana n.6 nave 4 Pl Camporroso
28806 Alcala de Henares
info@universalmotors-group.es
TEL.: 918 864 213

## PX53AC... Basic Gearbox
Riduttore base

Gearbox weight / peso riduttore: **12.65 kg**

| M. flanges | Kit code | øF | A |
|---|---|---|---|
| **63B5** | K063.4.041 | 140 | 246 |
| **71B5** | K063.4.042 | 160 | 244 |
| **80/90B5** | K063.4.043 | 200 | 246 |
| | | | |
| **71B14** | K063.4.047 | 105 | 244 |
| **80B14** | K063.4.046 | 120 | 246 |
| **90B14** | K063.4.041 | 140 | 246 |

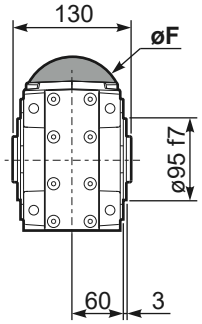


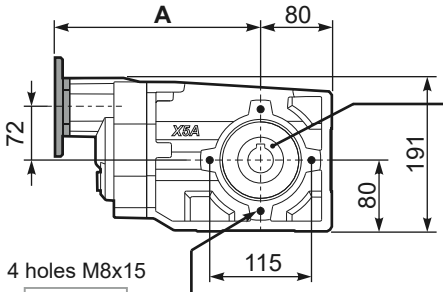


**Mounting holes position**
Posizione fori di montaggio

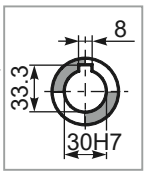


**Standard**
Hollow shaft

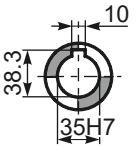


**On request**
A richiesta

## PX53A...FB.. Feet
Piedini

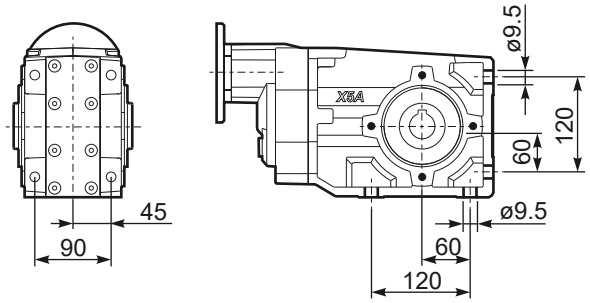


## PX53A...-F2.. Output flange
Flangia uscita

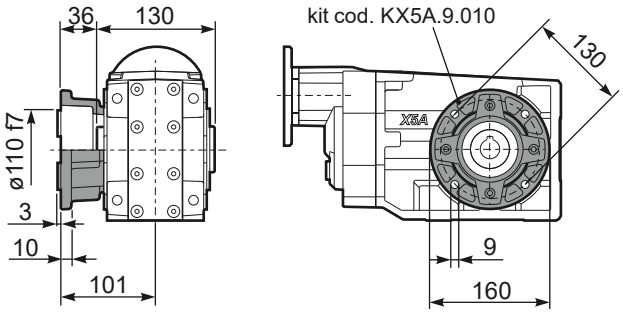


## PX53A...-F3.. Output flange
Flangia uscita

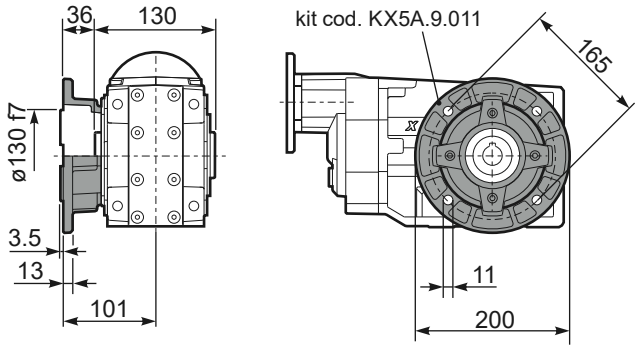


## PX53A...-F4.. Output flange
Flangia uscita

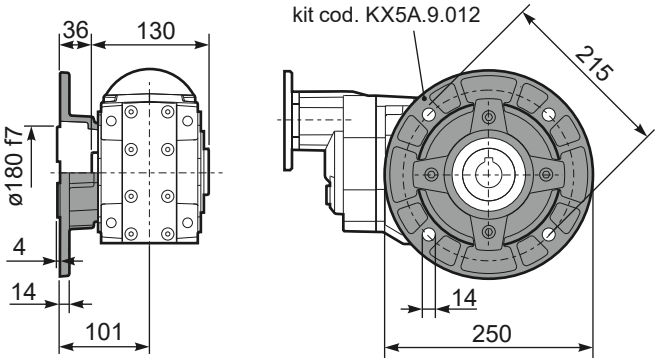


## RX53A... Input shaft
Albero in entrata

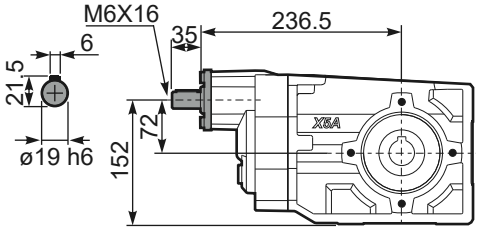


## PX53A...BR.. Reaction Arm
Braccio di reazione

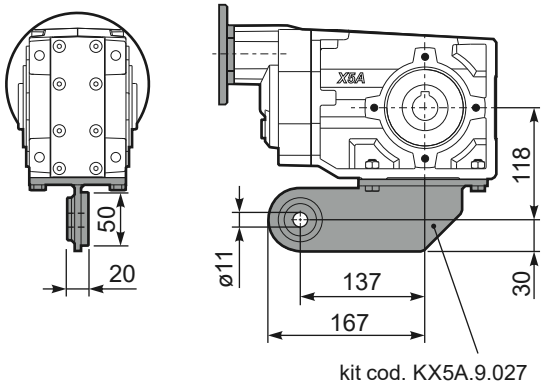


## PX53AA.. Single output shaft
Albero semplice in uscita

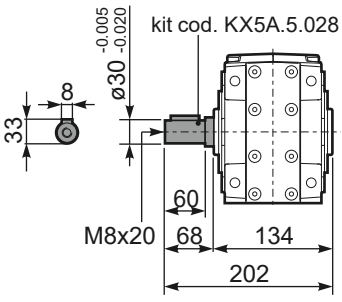


9