Ficha Tecnica
Variador UMB1 4.0kW Entrada monofásica Salida trifásica

Datos Técnicos

Potencia 4.0kW

ALIMENTACIÓN	AC 1PH 220-240V	
CORRIENTE DE ENTRADA G*	17	A
CORRIENTE DE ENTRADA P		A
TENSIÓN DE SALIDA	3PH 0~Vin	V
CORRIENTE DE SALIDA G	16	A
CORRIENTE DE SALIDA P		A
IP	20	
FILTRO EMC AMBIENTE C3	opcional	
FILTRO EMC AMBIENTE C2	opcional	
UNIDAD DE FRENADO	incorporado	



*G representa el par constante y P representa el par variable

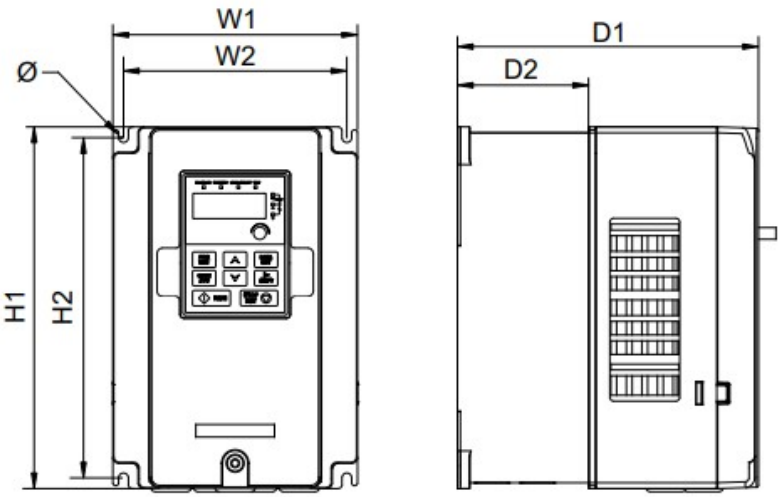

Dimensiones de instalación

H1	256 mm
H2	243.5 mm
H3	- mm
W1	146 mm
W2	131 mm
W3	- mm
W4	- mm
D1	167 mm
D2	84.5 mm
Diámetro del orificio	6 mm
Tornillo	M5

Universal Motors S.A.
Rua Comendador Brandão, 484
4495-375 Póvoa de Varzim
geral@universalmotors.pt
TEL.: 252 299 080

Universal Motors UK, Ltd
Unit E2, Meltham Mills Road
West Yorkshire HD9 4AR
enquiries@universalmotors-group.co.uk
TEL.: +44(0) 1484660222

Universal Motors SL
C/La Habana n.6 nave 4 PI Camporroso
28806 Alcala de Henares
info@universalmotors-group.es
TEL.: 918 864 213

Ficha Tecnica
Variador UMB1 4.0kW Entrada monofásica Salida trifásica

Diagrama de control

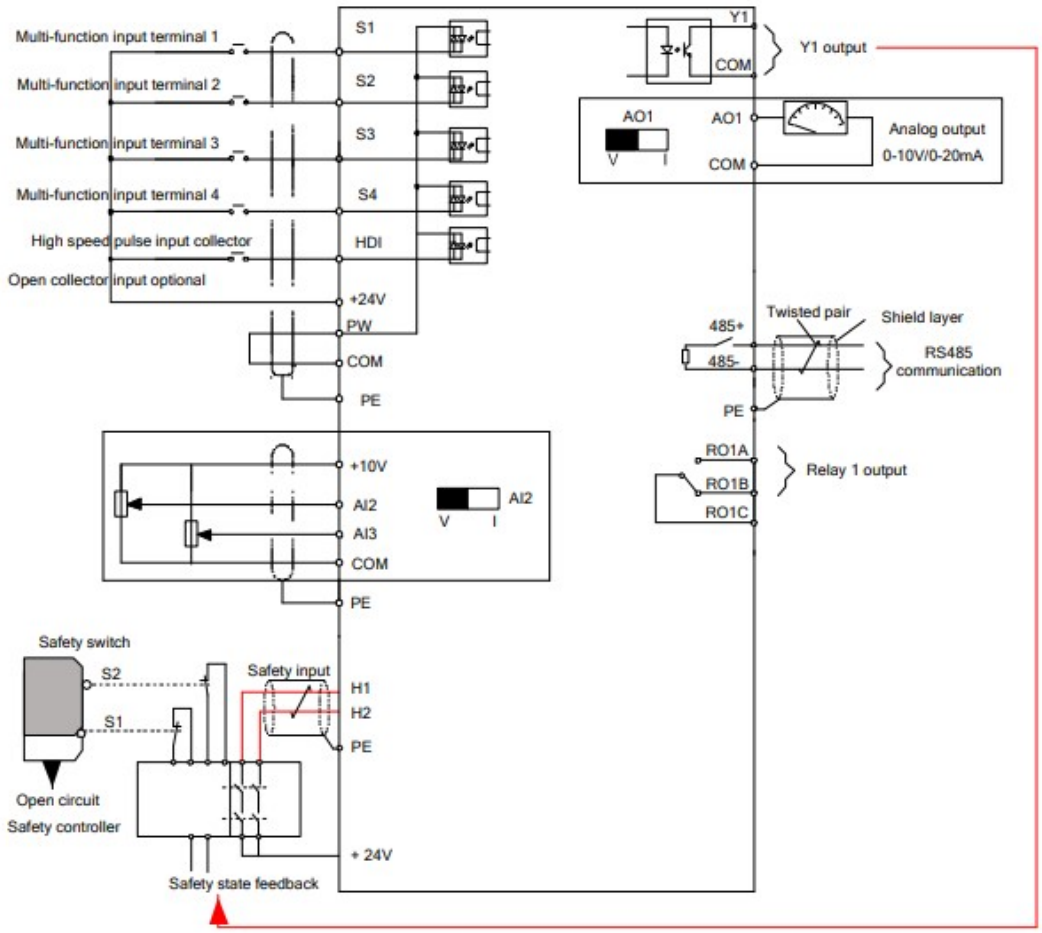

Tamaño del embalaje

Altura	343	mm
Anchura	230	mm
Profundidad	270	mm
Peso	3.9	Kg

Universal Motors S.A.
Rua Comendador Brandão, 484
4495-375 Póvoa de Varzim
geral@universalmotors.pt
TEL.: 252 299 080

Universal Motors UK, Ltd
Unit E2, Meltham Mills Road
West Yorkshire HD9 4AR
enquiries@universalmotors-group.co.uk
TEL.: +44(0) 1484660222

Universal Motors SL
C/La Habana n.6 nave 4 Pl Camporroso
28806 Alcala de Henares
info@universalmotors-group.es
TEL.: 918 864 213