Ficha Tecnica
Variador UMA1 11kW Entrada trifásica Salida trifásica

Datos Técnicos

Potencia 11kW

ALIMENTACIÓN	AC 3PH 380-440V	
CORRIENTE DE ENTRADA G*	32	A
CORRIENTE DE ENTRADA P	40	A
TENSIÓN DE SALIDA	3PH 0~Vin	V
CORRIENTE DE SALIDA G	25	A
CORRIENTE DE SALIDA P	32	A
IP	20	
FILTRO EMC AMBIENTE C3	incorporado	
FILTRO EMC AMBIENTE C2	opcional	
UNIDAD DE FRENADO	incorporado	



*G representa el par constante y P representa el par variable

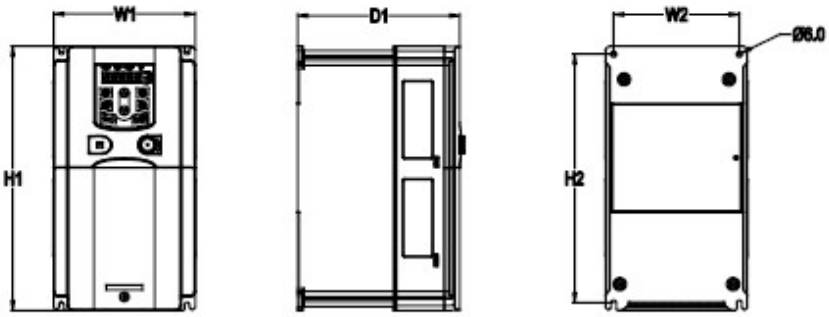

Dimensiones de instalación

H1	320 mm
H2	303.5 mm
H3	- mm
W1	170 mm
W2	151 mm
W3	- mm
W4	- mm
D1	216 mm
D2	- mm
Diámetro del orificio	6 mm
Tornillo	M5

Universal Motors S.A.
Rua Comendador Brandão, 484
4495-375 Póvoa de Varzim
geral@universalmotors.pt
TEL.: 252 299 080

Universal Motors UK, Ltd
Unit E2, Meltham Mills Road
West Yorkshire HD9 4AR
enquiries@universalmotors-group.co.uk
TEL.: +44(0) 1484660222

Universal Motors SL
C/La Habana n.6 nave 4 Pl Camporroso
28806 Alcala de Henares
info@universalmotors-group.es
TEL.: 918 864 213

Ficha Tecnica
Variador UMA1 11kW Entrada trifásica Salida trifásica

Diagrama de control

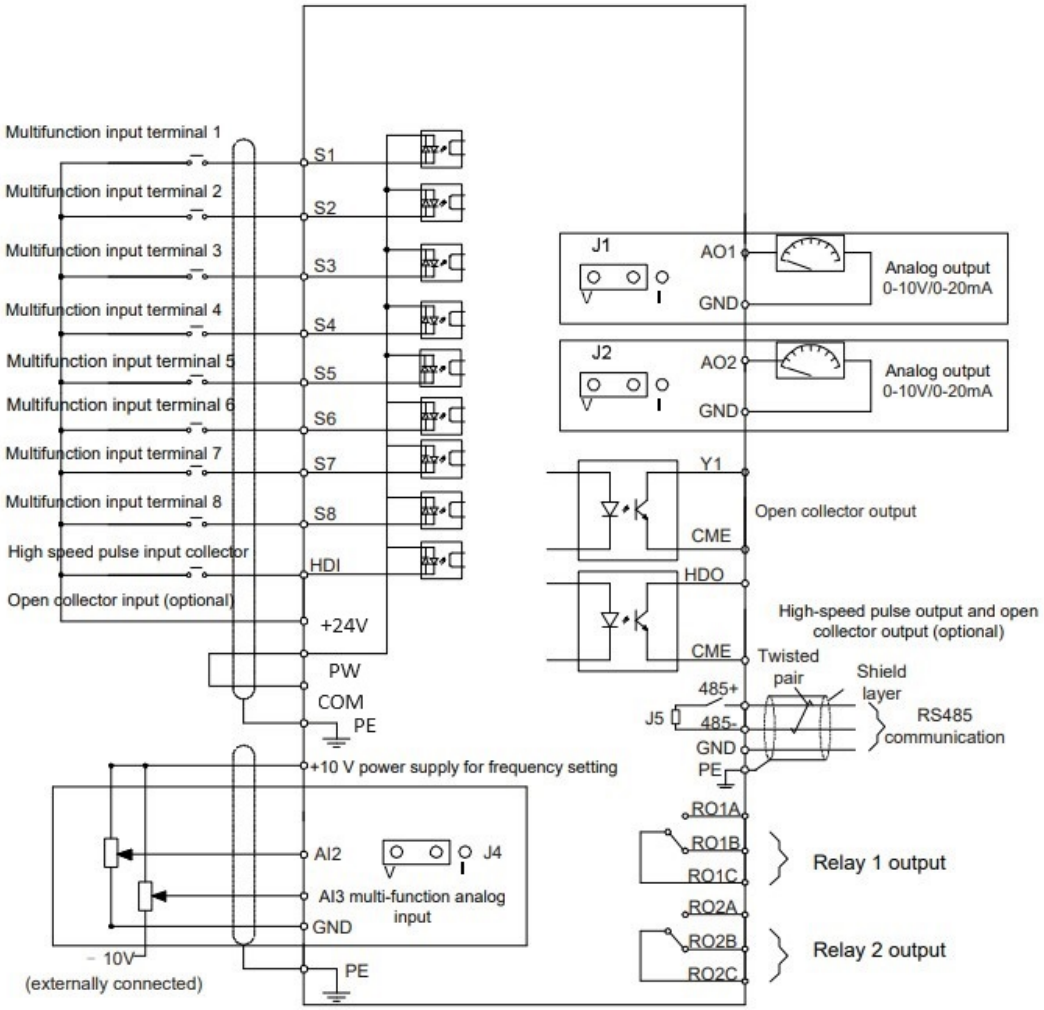

Tamaño del embalaje

Altura	445	mm
Anchura	295	mm
Profundidad	320	mm
Peso	7.4	Kg

Universal Motors S.A.
Rua Comendador Brandão, 484
4495-375 Póvoa de Varzim
geral@universalmotors.pt
TEL.: 252 299 080

Universal Motors UK, Ltd
Unit E2, Meltham Mills Road
West Yorkshire HD9 4AR
enquiries@universalmotors-group.co.uk
TEL.: +44(0) 1484660222

Universal Motors SL
C/La Habana n.6 nave 4 Pl Camporroso
28806 Alcala de Henares
info@universalmotors-group.es
TEL.: 918 864 213