Ficha Tecnica
Variador UMA1 200kW Entrada trifásica Salida trifásica

Datos Técnicos

Potencia 200kW

ALIMENTACIÓN	AC 3PH 380-440V	
CORRIENTE DE ENTRADA G*	385	A
CORRIENTE DE ENTRADA P	430	A
TENSIÓN DE SALIDA	3PH 0~Vin	V
CORRIENTE DE SALIDA G	380	A
CORRIENTE DE SALIDA P	425	A
IP	20	
FILTRO EMC AMBIENTE C3	incorporado	
FILTRO EMC AMBIENTE C2	opcional	
UNIDAD DE FRENADO	opcional	



*G representa el par constante y P representa el par variable

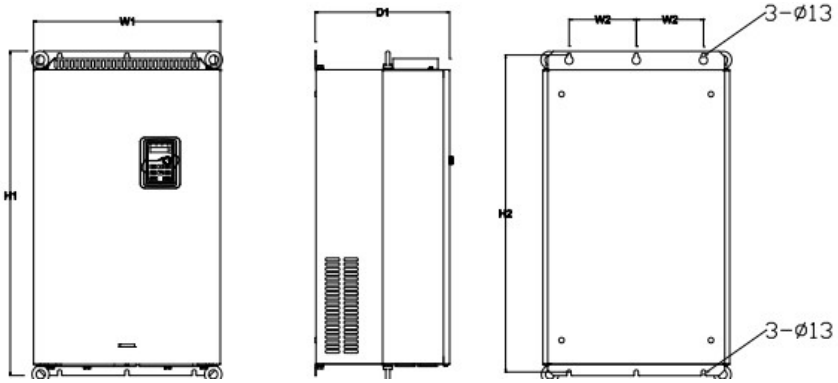

Dimensiones de instalación

H1	870 mm
H2	850 mm
H3	- mm
W1	500 mm
W2	180 mm
W3	- mm
W4	- mm
D1	360 mm
D2	- mm
Diámetro del orificio	11 mm
Tornillo	M10

Universal Motors S.A.
Rua Comendador Brandão, 484
4495-375 Póvoa de Varzim
geral@universalmotors.pt
TEL.: 252 299 080

Universal Motors UK, Ltd
Unit E2, Meltham Mills Road
West Yorkshire HD9 4AR
enquiries@universalmotors-group.co.uk
TEL.: +44(0) 1484660222

Universal Motors SL
C/La Habana n.6 nave 4 Pl Camporroso
28806 Alcala de Henares
info@universalmotors-group.es
TEL.: 918 864 213

Ficha Tecnica
Variador UMA1 200kW Entrada trifásica Salida trifásica

Diagrama de control

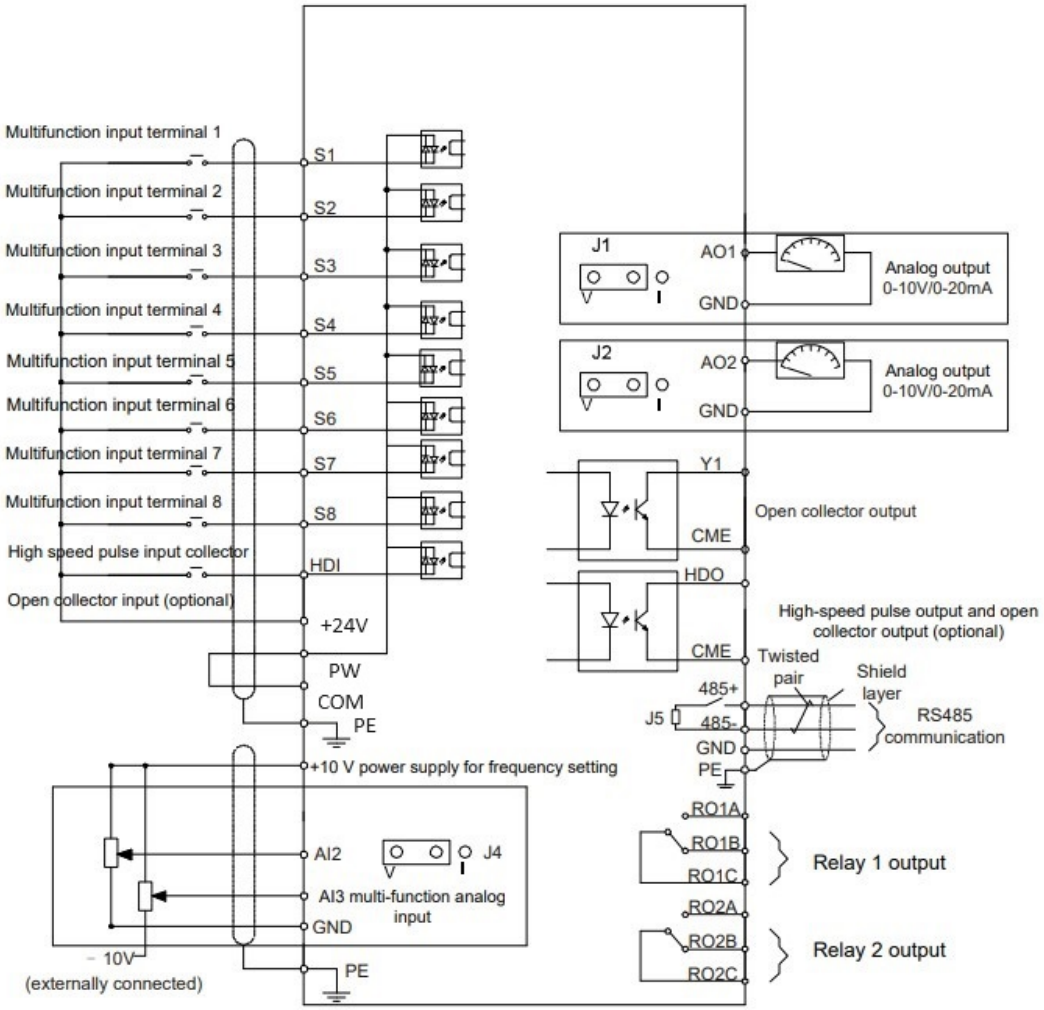

Tamaño del embalaje

Altura	971	mm
Anchura	631	mm
Profundidad	565	mm
Peso	110	Kg

Universal Motors S.A.
Rua Comendador Brandão, 484
4495-375 Póvoa de Varzim
geral@universalmotors.pt
TEL.: 252 299 080

Universal Motors UK, Ltd
Unit E2, Meltham Mills Road
West Yorkshire HD9 4AR
enquiries@universalmotors-group.co.uk
TEL.: +44(0) 1484660222

Universal Motors SL
C/La Habana n.6 nave 4 Pl Camporroso
28806 Alcala de Henares
info@universalmotors-group.es
TEL.: 918 864 213