Ficha Tecnica
Variador UMA1 250kW Entrada trifásica Salida trifásica

## Datos Técnicos

### Potencia 250kW

| | | |
|---|---|---|
| ALIMENTACIÓN | AC 3PH 380-440V | |
| CORRIENTE DE ENTRADA G* | 485 | A |
| CORRIENTE DE ENTRADA P | 545 | A |
| TENSIÓN DE SALIDA | 3PH 0~Vin | V |
| CORRIENTE DE SALIDA G | 480 | A |
| CORRIENTE DE SALIDA P | 530 | A |
| IP | 20 | |
| FILTRO EMC AMBIENTE C3 | incorporado | |
| FILTRO EMC AMBIENTE C2 | opcional | |
| UNIDAD DE FRENADO | opcional | |



*G representa el par constante y P representa el par variable

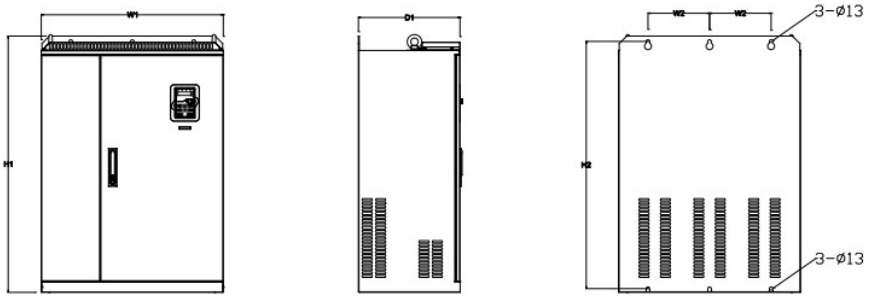


## Dimensiones de instalación

| | |
|---|---|
| H1 | 960 mm |
| H2 | 926 mm |
| H3 | - mm |
| W1 | 680 mm |
| W2 | 230 mm |
| W3 | - mm |
| W4 | - mm |
| D1 | 387.9 mm |
| D2 | - mm |
| Diámetro del orificio | 13 mm |
| Tornillo | M13 |

Universal Motors S.A.
Rua Comendador Brandão, 484
4495-375 Póvoa de Varzim
geral@universalmotors.pt
TEL.: 252 299 080

Universal Motors UK, Ltd
Unit E2, Meltham Mills Road
West Yorkshire HD9 4AR
enquiries@universalmotors-group.co.uk
TEL.: +44(0) 1484660222

Universal Motors SL
C/La Habana n.6 nave 4 Pl Camporroso
28806 Alcala de Henares
info@universalmotors-group.es
TEL.: 918 864 213

Ficha Tecnica
Variador UMA1 250kW Entrada trifásica Salida trifásica

## Diagrama de control

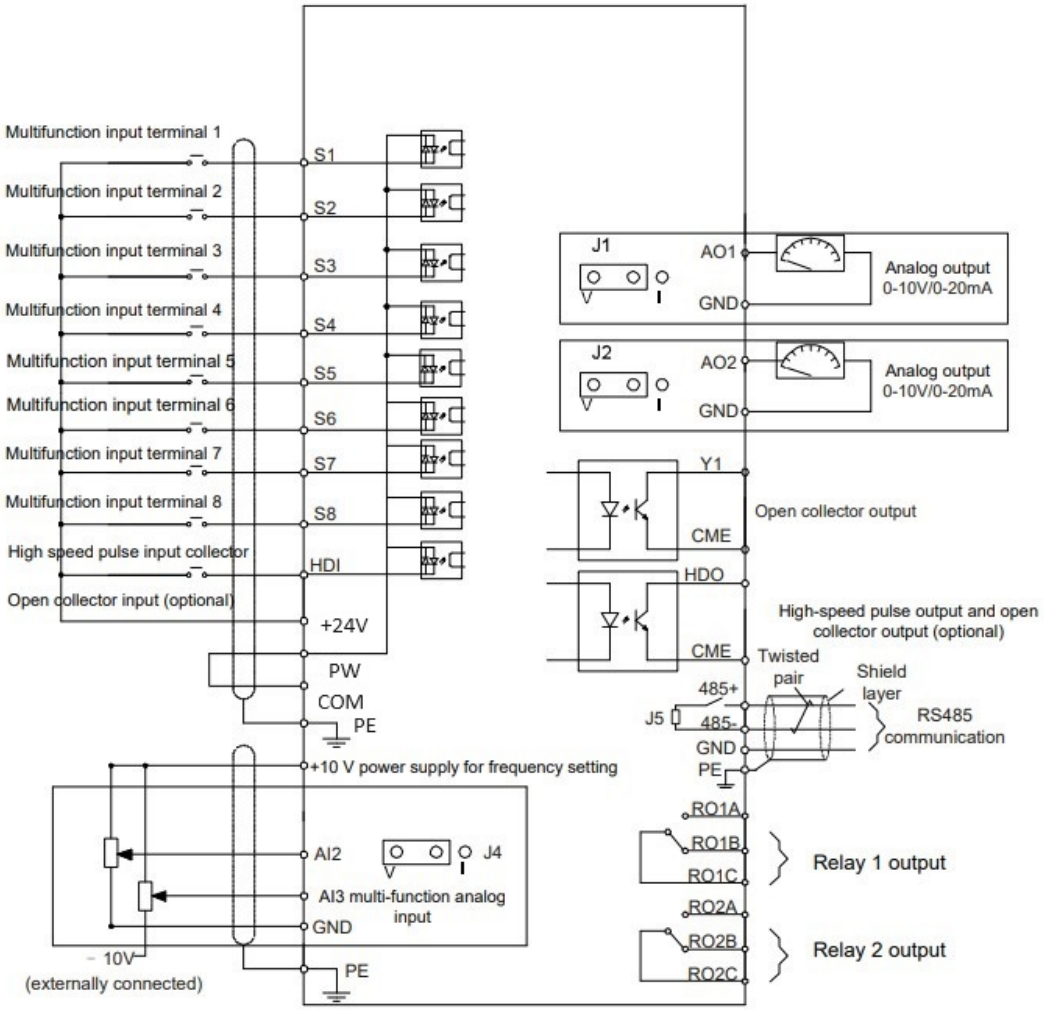


## Tamaño del embalaje

| | | |
|---|---|---|
| Altura | 1086 | mm |
| Anchura | 826 | mm |
| Profundidad | 595 | mm |
| Peso | 165 | Kg |


Universal Motors S.A.
Rua Comendador Brandão, 484
4495-375 Póvoa de Varzim
geral@universalmotors.pt
TEL.: 252 299 080

Universal Motors UK, Ltd
Unit E2, Meltham Mills Road
West Yorkshire HD9 4AR
enquiries@universalmotors-group.co.uk
TEL.: +44(0) 1484660222

Universal Motors SL
C/La Habana n.6 nave 4 Pl Camporroso
28806 Alcala de Henares
info@universalmotors-group.es
TEL.: 918 864 213