Ficha Tecnica
Variador UMP1 30kW Entrada trifásica Salida trifásica IP20

Datos Técnicos

Potencia 30kW

ALIMENTACIÓN	AC 3PH 380-440V	
CORRIENTE DE ENTRADA G*	64	A
CORRIENTE DE ENTRADA P	80	A
TENSIÓN DE SALIDA	3PH 0~Vin	V
CORRIENTE DE SALIDA G	60	A
CORRIENTE DE SALIDA P	75	A
IP	20	
FILTRO EMC AMBIENTE C3	incorporado	
FILTRO EMC AMBIENTE C2	opcional	
UNIDAD DE FRENADO	incorporado	



*G representa el par constante y P representa el par variable

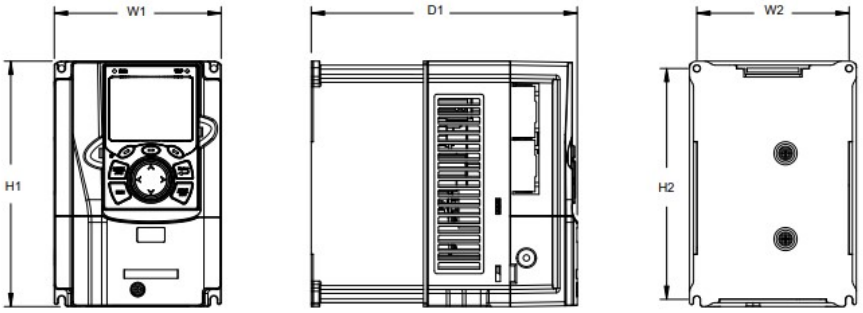

Dimensiones de instalación

H1	400 mm
H2	380 mm
H3	- mm
W1	250 mm
W2	230 mm
W3	- mm
W4	- mm
D1	223 mm
D2	- mm
Diámetro del orificio	6 mm
Tornillo	M5

Universal Motors S.A.
Rua Comendador Brandão, 484
4495-375 Póvoa de Varzim
geral@universalmotors.pt
TEL.: 252 299 080

Universal Motors UK, Ltd
Unit E2, Meltham Mills Road
West Yorkshire HD9 4AR
enquiries@universalmotors-group.co.uk
TEL.: +44(0) 1484660222

Universal Motors SL
C/La Habana n.6 nave 4 Pl Camporroso
28806 Alcala de Henares
info@universalmotors-group.es
TEL.: 918 864 213

Ficha Tecnica
Variador UMP1 30kW Entrada trifásica Salida trifásica
IP20

Diagrama de control

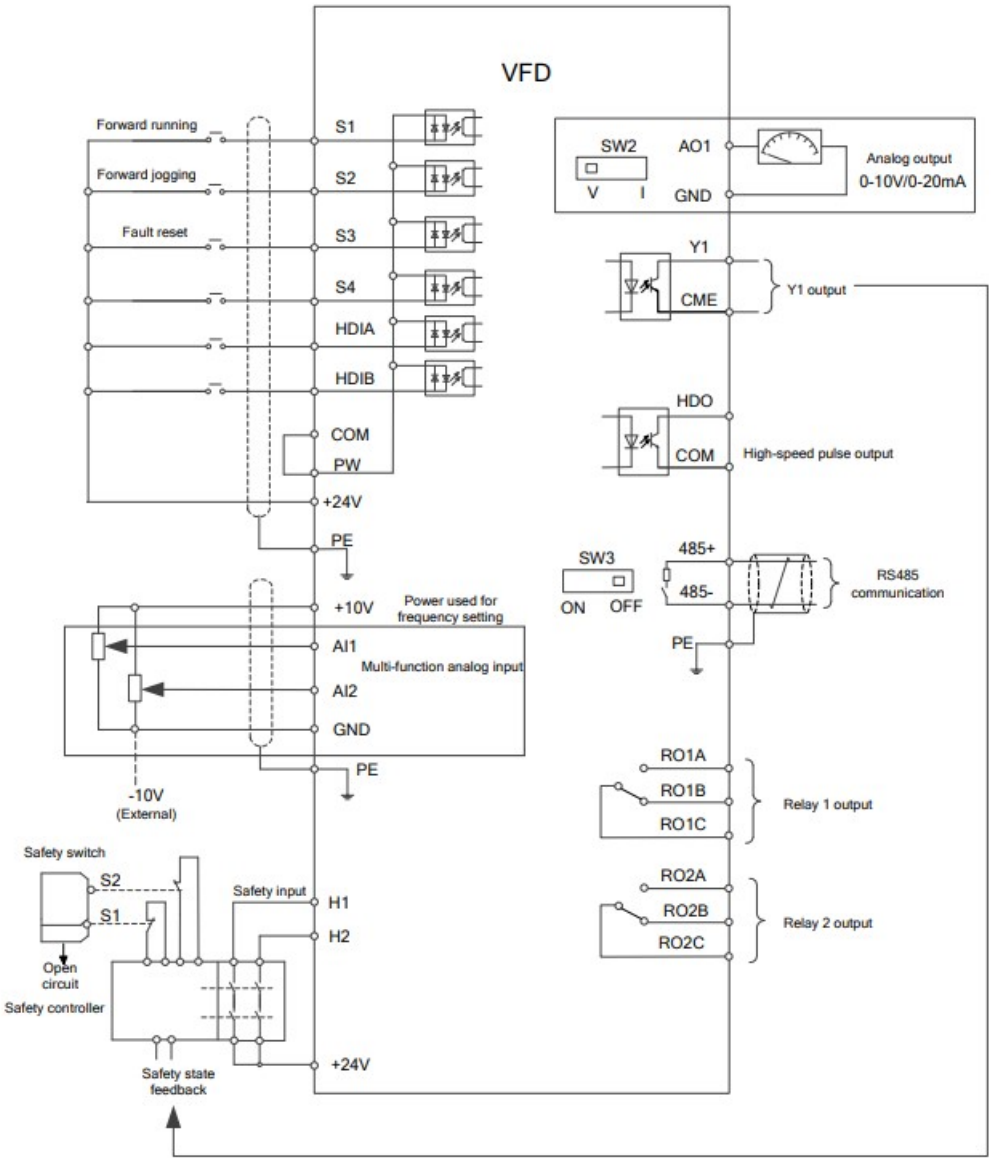

Tamaño del embalaje

Altura	580	mm
Anchura	395	mm
Profundidad	360	mm
Peso	17	Kg

Universal Motors S.A.
Rua Comendador Brandão, 484
4495-375 Póvoa de Varzim
geral@universalmotors.pt
TEL.: 252 299 080

Universal Motors UK, Ltd
Unit E2, Meltham Mills Road
West Yorkshire HD9 4AR
enquiries@universalmotors-group.co.uk
TEL.: +44(0) 1484660222

Universal Motors SL
C/La Habana n.6 nave 4 PI Camporroso
28806 Alcala de Henares
info@universalmotors-group.es
TEL.: 918 864 213