Ficha Tecnica
Variador UMP1 15kW Entrada trifásica Salida trifásica IP55

Datos Técnicos

Potencia 15kW

ALIMENTACIÓN	AC 3PH 380-440V	
CORRIENTE DE ENTRADA G*	40	A
CORRIENTE DE ENTRADA P	45	A
TENSIÓN DE SALIDA	3PH 0~Vin	V
CORRIENTE DE SALIDA G	32	A
CORRIENTE DE SALIDA P	38	A
IP	55	
FILTRO EMC AMBIENTE C3	incorporado	
FILTRO EMC AMBIENTE C2	opcional	
UNIDAD DE FRENADO	incorporado	



*G representa el par constante y P representa el par variable

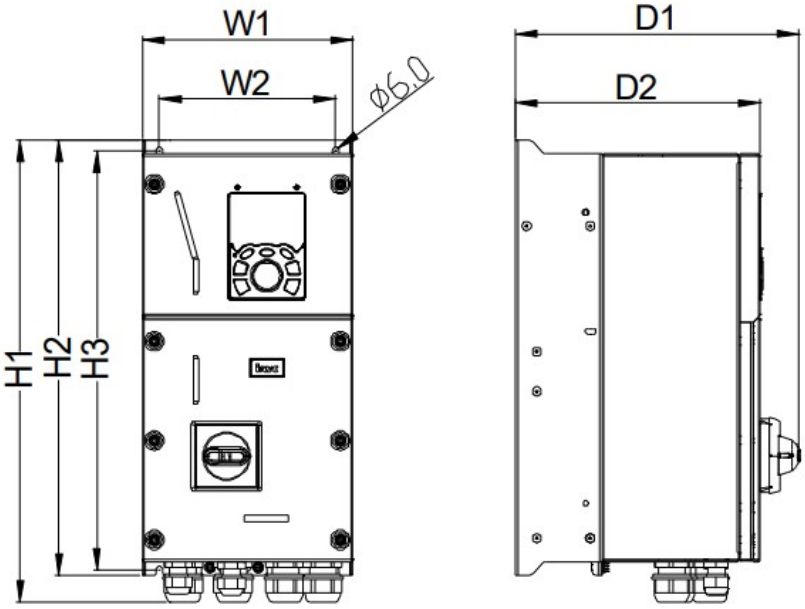

Dimensiones de instalación

H1	503.8 mm
H2	475 mm
H3	458.5 mm
W1	223 mm
W2	187 mm
W3	- mm
W4	- mm
D1	289.4 mm
D2	250.7 mm
Diámetro del orificio	7 mm
Tornillo	M6

Universal Motors S.A.
Rua Comendador Brandão, 484
4495-375 Póvoa de Varzim
geral@universalmotors.pt
TEL.: 252 299 080

Universal Motors UK, Ltd
Unit E2, Meltham Mills Road
West Yorkshire HD9 4AR
enquiries@universalmotors-group.co.uk
TEL.: +44(0) 1484660222

Universal Motors SL
C/La Habana n.6 nave 4 Pl Camporroso
28806 Alcala de Henares
info@universalmotors-group.es
TEL.: 918 864 213

Ficha Tecnica
Variador UMP1 15kW Entrada trifásica Salida trifásica
IP55

Diagrama de control

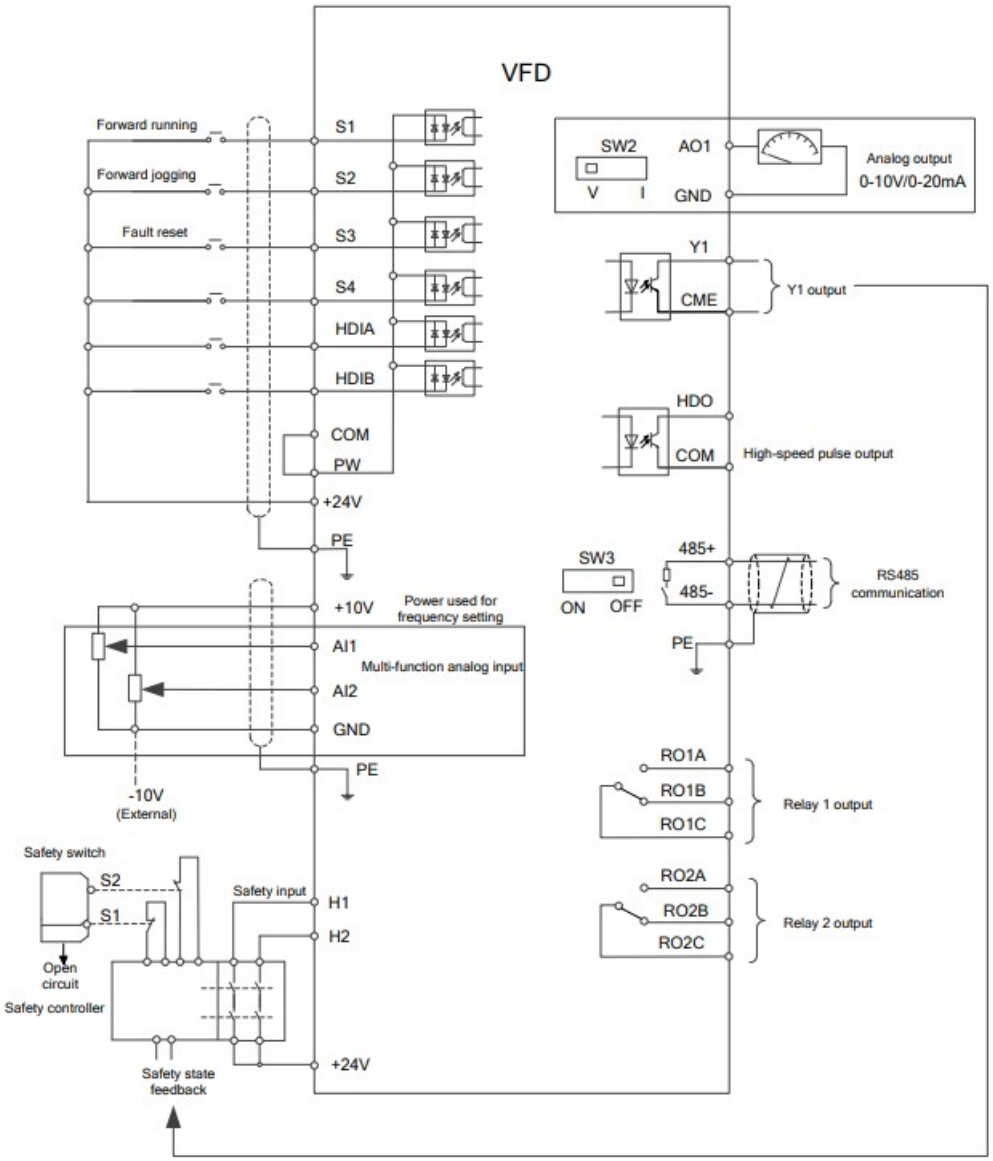

Tamaño del embalaje

Altura	605	mm
Anchura	355	mm
Profundidad	400	mm
Peso	16	Kg

Universal Motors S.A.
Rua Comendador Brandão, 484
4495-375 Póvoa de Varzim
geral@universalmotors.pt
TEL.: 252 299 080

Universal Motors UK, Ltd
Unit E2, Meltham Mills Road
West Yorkshire HD9 4AR
enquiries@universalmotors-group.co.uk
TEL.: +44(0) 1484660222

Universal Motors SL
C/La Habana n.6 nave 4 PI Camporroso
28806 Alcala de Henares
info@universalmotors-group.es
TEL.: 918 864 213