Ficha Tecnica
Variador UMP1 75kW Entrada trifásica Salida trifásica
IP55

Datos Técnicos

Potencia 75kW

ALIMENTACIÓN	AC 3PH 380-440V	
CORRIENTE DE ENTRADA G*	139	A
CORRIENTE DE ENTRADA P	168	A
TENSIÓN DE SALIDA	3PH 0~Vin	V
CORRIENTE DE SALIDA G	150	A
CORRIENTE DE SALIDA P	170	A
IP	55	
FILTRO EMC AMBIENTE C3	incorporado	
FILTRO EMC AMBIENTE C2	opcional	
UNIDAD DE FRENADO	opcional	

*G representa el par constante y P representa el par variable

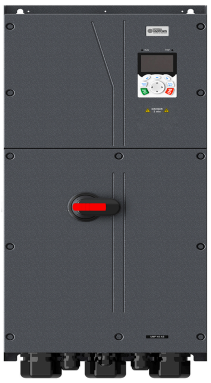

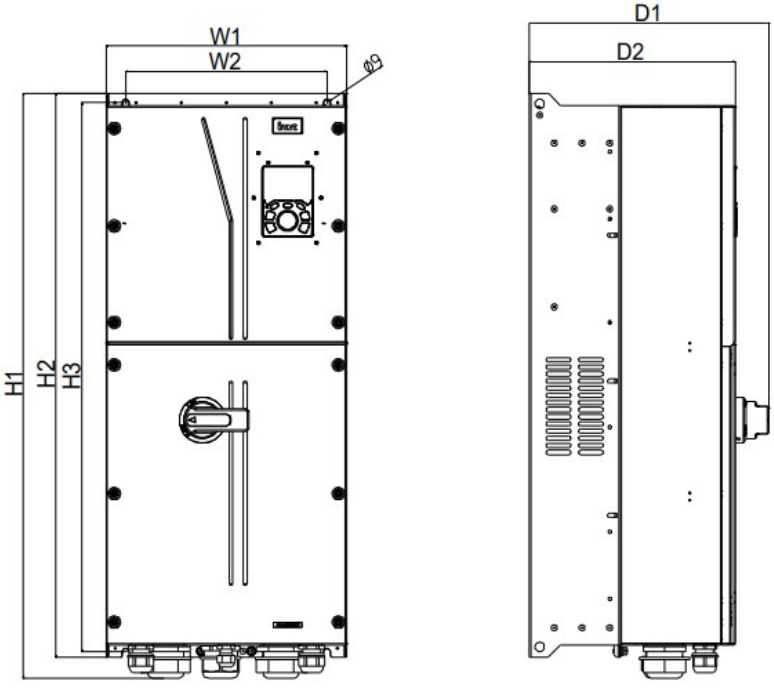

Dimensiones de instalación

H1	825.3 mm
H2	788 mm
H3	764.5 mm
W1	370 mm
W2	310 mm
W3	- mm
W4	- mm
D1	382 mm
D2	335 mm
Diámetro del orificio	11 mm
Tornillo	M10

Universal Motors S.A.
Rua Comendador Brandão, 484
4495-375 Póvoa de Varzim
geral@universalmotors.pt
TEL.: 252 299 080

Universal Motors UK, Ltd
Unit E2, Meltham Mills Road
West Yorkshire HD9 4AR
enquiries@universalmotors-group.co.uk
TEL.: +44(0) 1484660222

Universal Motors SL
C/La Habana n.6 nave 4 PI Camporroso
28806 Alcala de Henares
info@universalmotors-group.es
TEL.: 918 864 213

Ficha Tecnica
Variador UMP1 75kW Entrada trifásica Salida trifásica
IP55

Diagrama de control

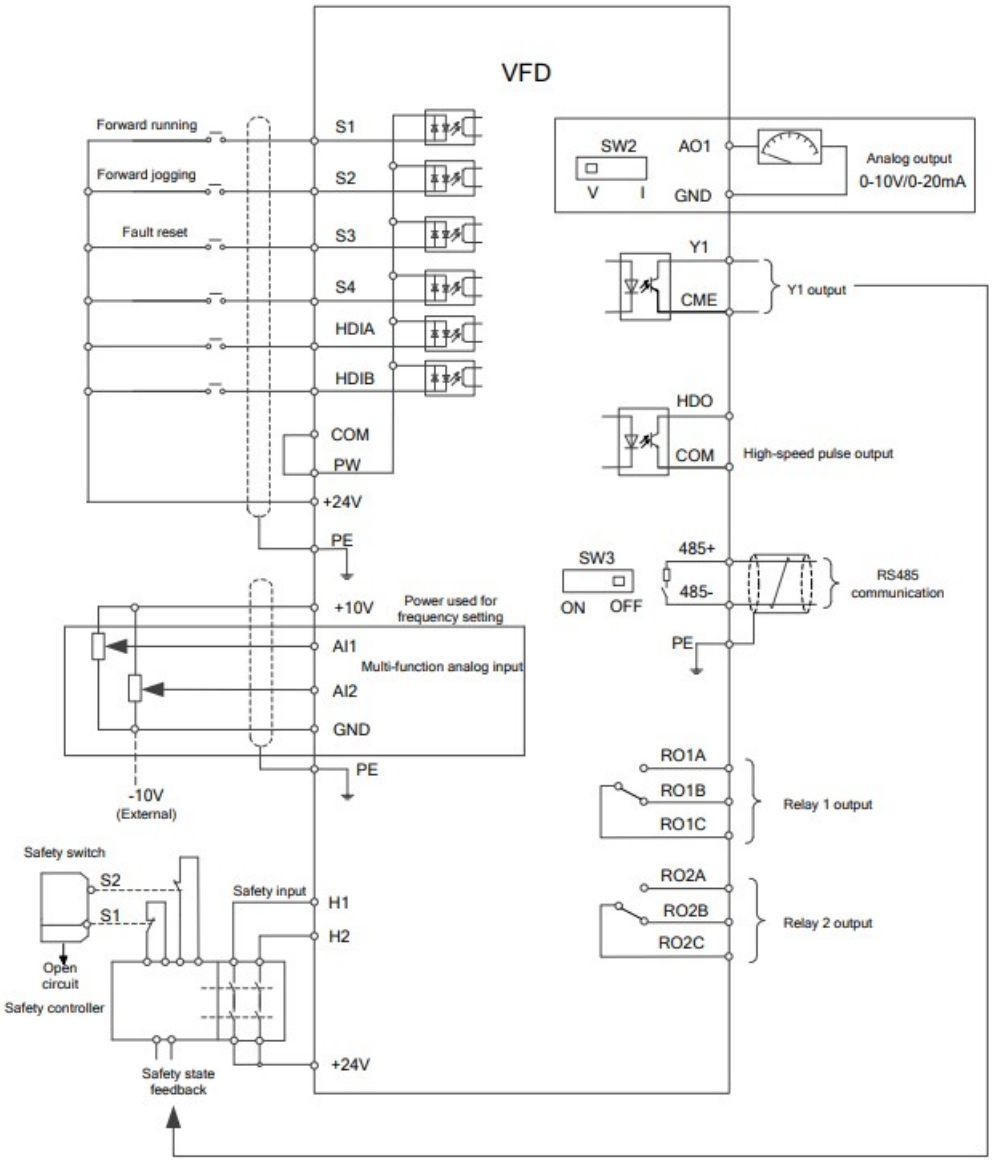

Tamaño del embalaje

Altura	945	mm
Anchura	480	mm
Profundidad	600	mm
Peso	82.8	Kg

Universal Motors S.A.
Rua Comendador Brandão, 484
4495-375 Póvoa de Varzim
geral@universalmotors.pt
TEL.: 252 299 080

Universal Motors UK, Ltd
Unit E2, Meltham Mills Road
West Yorkshire HD9 4AR
enquiries@universalmotors-group.co.uk
TEL.: +44(0) 1484660222

Universal Motors SL
C/La Habana n.6 nave 4 PI Camporroso
28806 Alcala de Henares
info@universalmotors-group.es
TEL.: 918 864 213