Ficha Técnica
Reductor de velocidad
UMSG

| | | |
|---|---|---|
| MODELO | UMSG150 | |
| Ø EJE DE SALIDA | 50 | mm |
| RELACIÓN APROXIMADA | 10 | |
| RELACIÓN EXACTA | 10.00 | |
| VELOCIDAD DE SALIDA | 146 | RPM |
| VELOCIDAD DE SALIDA EXACTA | 146 | RPM |
| POTENCIA DE ENTRADA | 9.20 | KW |
| ROTACIÓN DE ENTRADA | 1400 | RPM |
| PAM DE ENTRADA | 132B5 | |
| PAR DE SALIDA | 564.77 | N.m |
| PAR NOMINAL | 1166.38 | N.m |
| POTENCIA NOMINAL | 19 | KW |
| FACTOR DE SERVICIO | 2.07 | |
| EFICIENCIA DINÁMICA | 0.90 | |

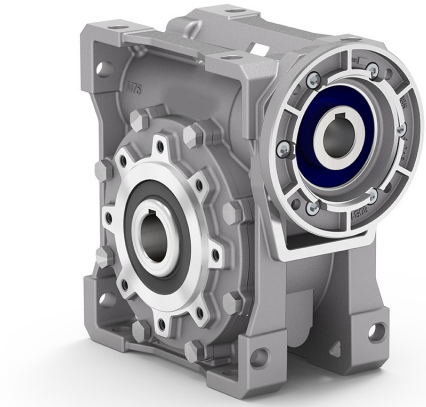

## Cantidad de Aceite (L)

| B3/H1 | B6/H4 | B7/H3 | B8/H2 | V5/H5 | V6/H6 |
|---|---|---|---|---|---|
| 7 | 5.1 | 5.1 | 5.4 | 7 | 5.1 |

## Cargas Radiales y Axiales

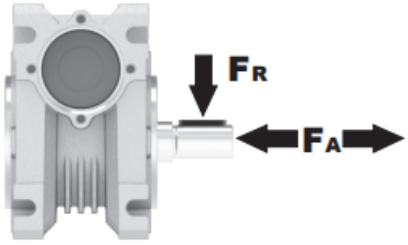


| $n_2$ [min-1] | FA [N] | FR [N] |
|---|---|---|
| 200 | 1300 | 6500 |
| 100 | 1640 | 8200 |
| 50 | 2120 | 10600 |
| 15 | 3300 | 16500 |

Universal Motors S.A.
Rua Comendador Brandão, 484
4495-375 Póvoa de Varzim
geral@universalmotors.pt
TEL.: 252 299 080

Universal Motors UK, Ltd
Unit E2, Meltham Mills Road
West Yorkshire HD9 4AR
enquiries@universalmotors-group.co.uk
TEL.: +44(0) 1484660222

Universal Motors SL
C/La Habana n.6 nave 4 Pl Camporroso
28806 Alcala de Henares
info@universalmotors-group.es
TEL.: 918 864 213

# 3D dimensions UMSG150

Basic wormbox

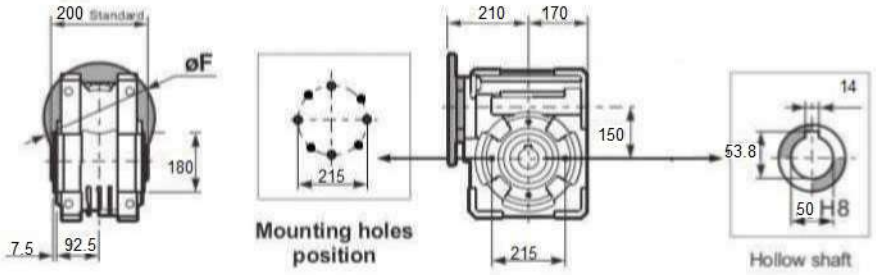


## Square flange FA

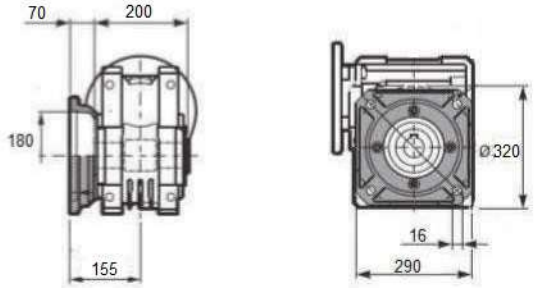


## Single Shaft

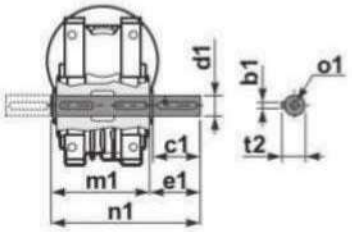


| b1 | c1 | d1 | e1 | m1 | n1 | t2 | o1 |
|---|---|---|---|---|---|---|---|
| 14 | 82 | 50 | 87 | 200 | 297 | 53.5 | M16 |

## Feet

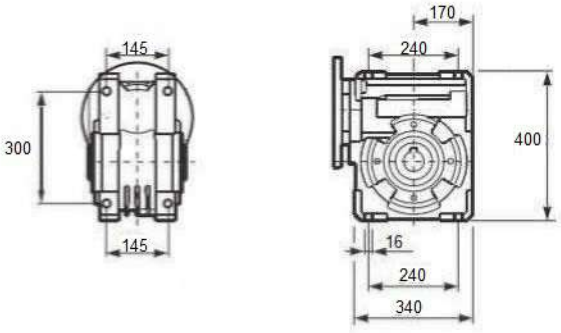


## Reaction arm

