Ficha Técnica
Reductor de velocidad
SIN-FIN CORONA CUADRADO

| | | |
|---|---|---|
| MODELO | M13 | |
| Ø EJE DE SALIDA | 45 | mm |
| RELACIÓN APROXIMADA | 15 | |
| RELACIÓN EXACTA | 15.00 | |
| VELOCIDAD DE SALIDA | 97 | RPM |
| VELOCIDAD DE SALIDA EXACTA | 97 | RPM |
| POTENCIA DE ENTRADA | 11.00 | KW |
| ROTACIÓN DE ENTRADA | 1400 | RPM |
| PAM DE ENTRADA | 132B5 | |
| PAR DE SALIDA | 979.14 | N.m |
| PAR NOMINAL | 917.00 | N.m |
| POTENCIA NOMINAL | 10.3 | KW |
| FACTOR DE SERVICIO | 0.94 | |
| EFICIENCIA DINÁMICA | 0.87 | |

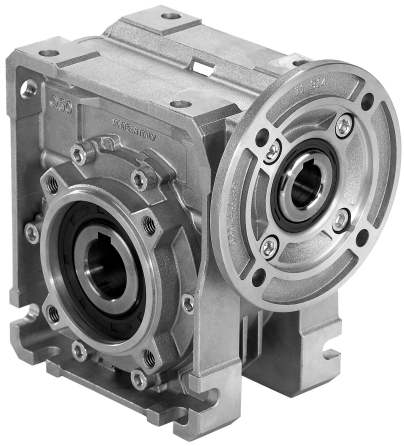

## Cantidad de Aceite (L)

| B3/H1 | B6/H4 | B7/H3 | B8/H2 | V5/H5 | V6/H6 |
|---|---|---|---|---|---|
| 4.5 | 3.5 | 3.5 | 3.3 | 4.5 | 3.3 |

## Cargas Radiales y Axiales

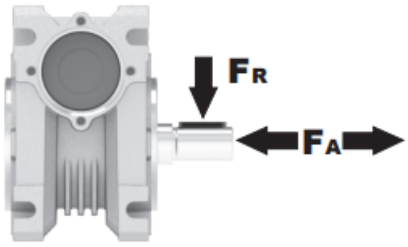


| $n_2$ [min-1] | FA [N] | FR [N] |
|---|---|---|
| 200 | 960 | 4800 |
| 100 | 1240 | 6200 |
| 50 | 1560 | 7800 |
| 15 | 2400 | 12000 |

Universal Motors S.A.
Rua Comendador Brandão, 484
4495-375 Póvoa de Varzim
geral@universalmotors.pt
TEL.: 252 299 080

Universal Motors UK, Ltd
Unit E2, Meltham Mills Road
West Yorkshire HD9 4AR
enquiries@universalmotors-group.co.uk
TEL.: +44(0) 1484660222

Universal Motors SL
C/La Habana n.6 nave 4 Pl Camporroso
28806 Alcala de Henares
info@universalmotors-group.es
TEL.: 918 864 213

## PM13**FB**... Basic wormbox
Riduttore base

**Gearbox weight** peso riduttore: **48.0 kg**

| M. flanges | Kit code | øF | A |
|---|---|---|---|
| **90B5** | KM13.4.041 | 200 | 180 |
| **100/112B5** | KM13.4.042 | 250 | 180 |
| **132B5** | KM13.4.043 | 300 | 180 |

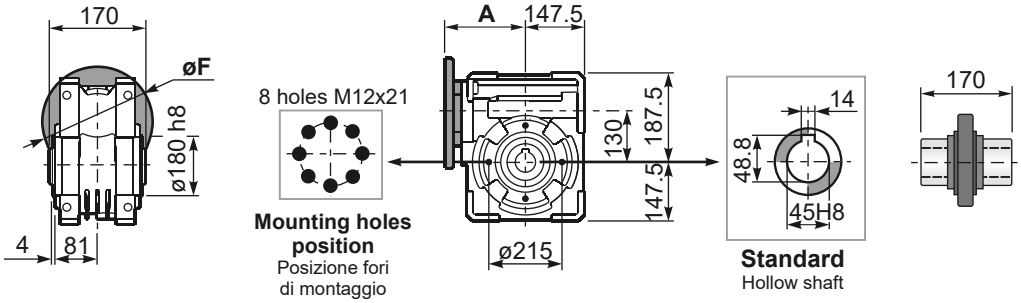


## PM13**FC**... Square flange
Flangia quadrata

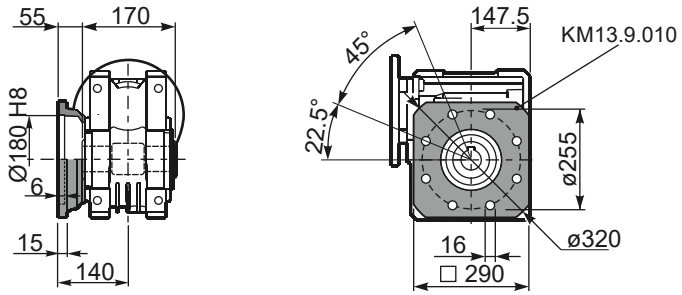


## PM13**FB**... Feet
Piedini

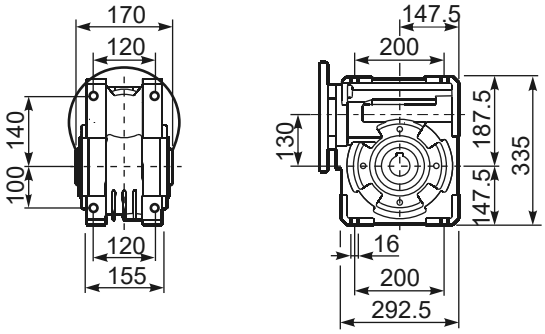


## PM13**BR**... Reaction arm
Braccio di reazione

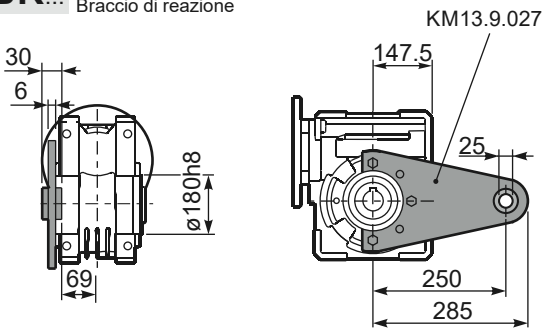


## PM13.....**S**... Single Shaft
Albero lento semplice

## PM13.....**D**... Double Shaft
Albero lento bisp.

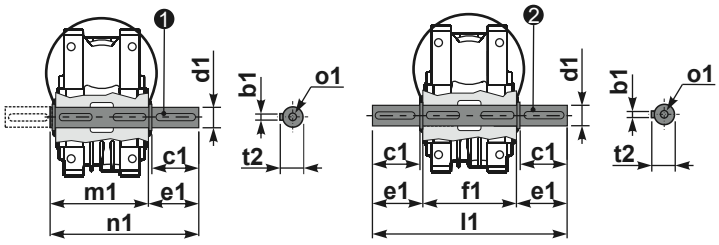


❶ kit cod. KM13.5.028 type **B**

❷ kit cod. KM13.5.029 type **B**

| | b1 | c1 | d1 | e1 | f1 | l1 | m1 | n1 | t2 | o1 |
|---|---|---|---|---|---|---|---|---|---|---|
| type | 14 | 80 | $45^{-0.005}_{-0.020}$ | 85 | 170 | 340 | 180 | 265 | 48.5 | M16 |
| type | - | - | - | - | - | - | - | - | - | - |