Ficha Técnica
Motor Elétrico Trifásico em Ferro IE1

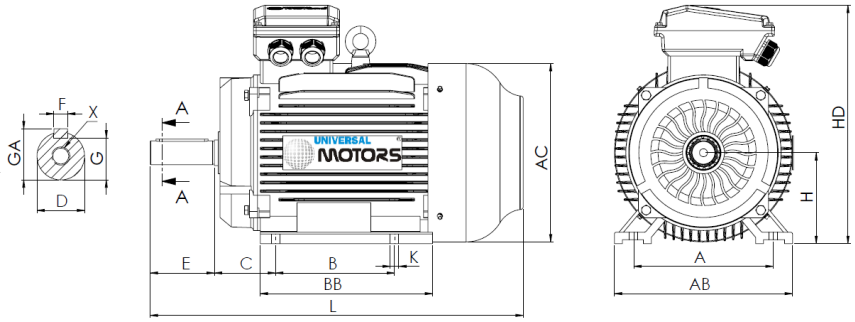

L (motor standard)
305

L (motor c/freio)
405

L (motor c/ventilação forçada)
410

L (motor sem ventilação)
295

Patas					Veio						Carcaça				Flange				
H	A	B	C	K	D	E	F	G	GA	X	AB	BB	AC	HD	M	N	P	S	T
80	125	100	50	10	19j6	40	6	15.5	21.5	M6x16	165	130	158	220	-	-	-	-	-

Dados Elétricos

Tipo	EM30 80M1-8	
Polos	8/750	Polos
Potência	0.18	Kw
Tensão	400	V
Frequência	50	Hz
Velocidade	645	rpm
Corrente nominal	0.84	A
Fator de potência	0.61	
Eficiência 100%	51.0	%
Eficiência 75%	-	%
Eficiência 50%	-	%
Torque	2.66	N.m
Ta/Tn	1.8	
Ia/In	3.3	
Tm/Tn	1.9	

Dados Mecânicos

Altura do eixo	80	
Forma construtiva	B3	
Proteção mecânica	55	
Classe aquecimento	B	
Classe isolamento	F	
Serviço	S3-70%	
Temp. ambiente	-10ºC-40ºC	
Altitude	1000	
Ruído	52	dB(A)
Peso	15	kg
Rolamento DE	6204 2Z C3	
Rolamento NDE	6204 2Z C3	

Dados Extra

Freios aplicáveis

Freio corrente contínua	REB-05-08	Torque freio	8	N.m
Freio corrente alterna	AC3	Torque freio	16	N.m

Ventilações forçadas aplicáveis

Ventilação forçada monofásica	Potência	45	W
Ventilação forçada trifásica	Potência	45	W

Universal Motors S.A.
Rua Comendador Brandão, 484
4495-375 Póvoa de Varzim
geral@universalmotors.pt
TEL.: 252 299 080

Universal Motors UK, Ltd
Unit E2, Meltham Mills Road
West Yorkshire HD9 4AR
enquiries@universalmotors-group.co.uk
TEL.: +44(0) 1484660222

Universal Motors SL
C/La Habana n.6 nave 4 PI Camporroso
28806 Alcala de Henares
info@universalmotors-group.es
TEL.: 918 864 213