Ficha Técnica
Motor Elétrico Trifásico em Ferro IE1

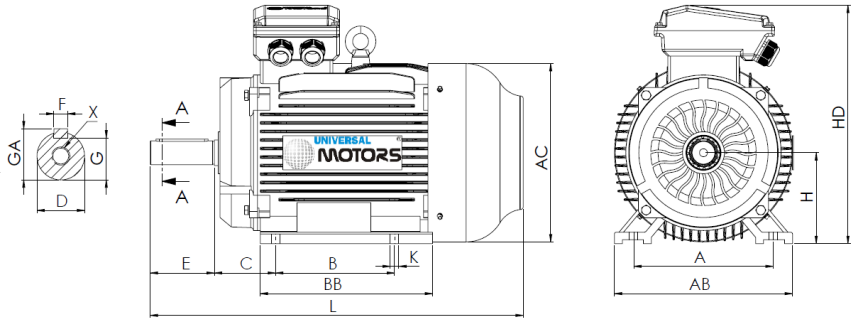


L (motor standard)
305

L (motor c/freio)
405

L (motor c/ventilação forçada)
410

L (motor sem ventilação)
295

| Patas | | | | | Veio | | | | | | Carcaça | | | | Flange | | | | |
|---|---|---|---|---|---|---|---|---|---|---|---|---|---|---|---|---|---|---|---|
| H | A | B | C | K | D | E | F | G | GA | X | AB | BB | AC | HD | M | N | P | S | T |
| 80 | 125 | 100 | 50 | 10 | 19j6 | 40 | 6 | 15.5 | 21.5 | M6x16 | 165 | 130 | 158 | 220 | - | - | - | - | - |

## Dados Elétricos

| | | |
|---|---|---|
| Tipo | EM30 80M2-6 | |
| Polos | 6/1000 | Polos |
| Potência | 0.55 | Kw |
| Tensão | 400 | V |
| Frequência | 50 | Hz |
| Velocidade | 880 | rpm |
| Corrente nominal | 1.70 | A |
| Fator de potência | 0.72 | |
| Eficiência 100% | 65.0 | % |
| Eficiência 75% | - | % |
| Eficiência 50% | - | % |
| Torque | 5.97 | N.m |
| Ta/Tn | 1.9 | |
| Ia/In | 4.7 | |
| Tm/Tn | 2.1 | |

## Dados Mecânicos

| | | |
|---|---|---|
| Altura do eixo | 80 | |
| Forma construtiva | B3 | |
| Proteção mecânica | 55 | |
| Classe aquecimento | B | |
| Classe isolamento | F | |
| Serviço | S3-70% | |
| Temp. ambiente | -10ºC-40ºC | |
| Altitude | 1000 | |
| Ruído | 54 | dB(A) |
| Peso | 16 | kg |
| Rolamento DE | 6204 2Z C3 | |
| Rolamento NDE | 6204 2Z C3 | |

## Dados Extra

**Freios aplicáveis**

| | | | | |
|---|---|---|---|---|
| Freio corrente contínua | REB-05-08 | Torque freio | 8 | N.m |
| Freio corrente alterna | AC3 | Torque freio | 16 | N.m |

**Ventilações forçadas aplicáveis**

| | | | |
|---|---|---|---|
| Ventilação forçada monofásica | Potência | 45 | W |
| Ventilação forçada trifásica | Potência | 45 | W |


Universal Motors S.A.
Rua Comendador Brandão, 484
4495-375 Póvoa de Varzim
geral@universalmotors.pt
TEL.: 252 299 080

Universal Motors UK, Ltd
Unit E2, Meltham Mills Road
West Yorkshire HD9 4AR
enquiries@universalmotors-group.co.uk
TEL.: +44(0) 1484660222

Universal Motors SL
C/La Habana n.6 nave 4 PI Camporroso
28806 Alcala de Henares
info@universalmotors-group.es
TEL.: 918 864 213