Ficha Técnica
Motor Elétrico Trifásico em Ferro IE2

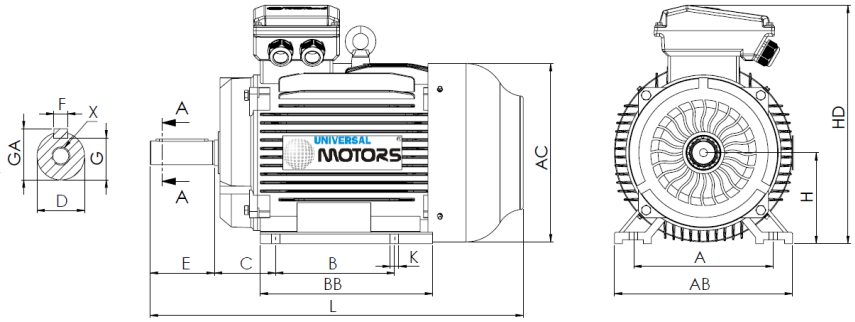


L (motor standard)
365

L (motor c/freio)
470

L (motor c/ventilação forçada)
475

L (motor sem ventilação)
350

| Patas | | | | | Veio | | | | | | Carcaça | | | | Flange | | | | |
|---|---|---|---|---|---|---|---|---|---|---|---|---|---|---|---|---|---|---|---|
| H | A | B | C | K | D | E | F | G | GA | X | AB | BB | AC | HD | M | N | P | S | T |
| 90 | 140 | 125 | 56 | 10 | 24j6 | 50 | 8 | 20 | 27 | M8x19 | 180 | 165 | 177 | 250 | - | - | - | - | - |

## Dados Elétricos

| | | |
|---|---|---|
| Tipo | HE30 90L-6 | |
| Polos | 6/1000 | Polos |
| Potência | 1.10 | Kw |
| Tensão | 400 | V |
| Frequência | 50 | Hz |
| Velocidade | 930 | rpm |
| Corrente nominal | 2.82 | A |
| Fator de potência | 0.72 | |
| Eficiência 100% | 78.1 | % |
| Eficiência 75% | 78.9 | % |
| Eficiência 50% | 77.5 | % |
| Torque | 11.29 | N.m |
| Ta/Tn | 2 | |
| Ia/In | 5.9 | |
| Tm/Tn | 2.1 | |

## Dados Mecânicos

| | | |
|---|---|---|
| Altura do eixo | 90 | |
| Forma construtiva | B3 | |
| Proteção mecânica | 55 | |
| Classe aquecimento | B | |
| Classe isolamento | F | |
| Serviço | S3-70% | |
| Temp. ambiente | -10ºC-40ºC | |
| Altitude | 1000 | |
| Ruído | 57 | dB(A) |
| Peso | 32 | kg |
| Rolamento DE | 6205 2Z C3 | |
| Rolamento NDE | 6205 2Z C3 | |

## Dados Extra

**Freios aplicáveis**

| | | | | |
|---|---|---|---|---|
| Freio corrente contínua | REB-05-10 | Torque freio | 16 | N.m |
| Freio corrente alterna | AC4 | Torque freio | 20 | N.m |

**Ventilações forçadas aplicáveis**

| | | | |
|---|---|---|---|
| Ventilação forçada monofásica | Potência | 45 | W |
| Ventilação forçada trifásica | Potência | 45 | W |

Universal Motors S.A.
Rua Comendador Brandão, 484
4495-375 Póvoa de Varzim
geral@universalmotors.pt
TEL.: 252 299 080

Universal Motors UK, Ltd
Unit E2, Meltham Mills Road
West Yorkshire HD9 4AR
enquiries@universalmotors-group.co.uk
TEL.: +44(0) 1484660222

Universal Motors SL
C/La Habana n.6 nave 4 PI Camporroso
28806 Alcala de Henares
info@universalmotors-group.es
TEL.: 918 864 213