Ficha Técnica
Motor Elétrico Trifásico em Ferro IE1

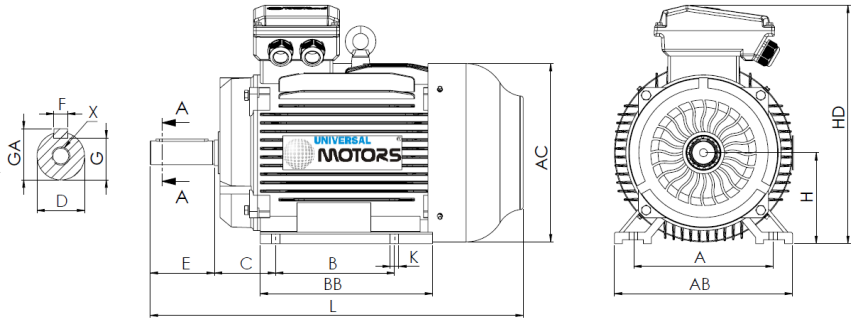


L (motor standard)
410

L (motor c/freio)
525

L (motor c/ventilação forçada)
510

L (motor sem ventilação)
390

| Patas | | | | | Veio | | | | | | Carcaça | | | | Flange | | | | |
|---|---|---|---|---|---|---|---|---|---|---|---|---|---|---|---|---|---|---|---|
| H | A | B | C | K | D | E | F | G | GA | X | AB | BB | AC | HD | M | N | P | S | T |
| 100 | 160 | 140 | 63 | 12 | 28j6 | 60 | 8 | 24 | 31 | M10x22 | 205 | 175 | 198 | 270 | - | - | - | - | - |

## Dados Elétricos

| | | |
|---|---|---|
| Tipo | EM30 100L2-4 | |
| Polos | 4/1500 | Polos |
| Potência | 3.00 | Kw |
| Tensão | 400 | V |
| Frequência | 50 | Hz |
| Velocidade | 1420 | rpm |
| Corrente nominal | 6.39 | A |
| Fator de potência | 0.82 | |
| Eficiência 100% | 82.6 | % |
| Eficiência 75% | - | % |
| Eficiência 50% | - | % |
| Torque | 20.17 | N.m |
| Ta/Tn | 2.3 | |
| Ia/In | 7.0 | |
| Tm/Tn | 2.3 | |

## Dados Mecânicos

| | | |
|---|---|---|
| Altura do eixo | 100 | |
| Forma construtiva | B3 | |
| Proteção mecânica | 55 | |
| Classe aquecimento | B | |
| Classe isolamento | F | |
| Serviço | S3-70% | |
| Temp. ambiente | -10ºC-40ºC | |
| Altitude | 1000 | |
| Ruído | 64 | dB(A) |
| Peso | 31 | kg |
| Rolamento DE | 6206 2Z C3 | |
| Rolamento NDE | 6206 2Z C3 | |

## Dados Extra

**Freios aplicáveis**

| | | | | |
|---|---|---|---|---|
| Freio corrente contínua | REB-05-12 | Torque freio | 32 | N.m |
| Freio corrente alterna | AC5 | Torque freio | 40 | N.m |

**Ventilações forçadas aplicáveis**

| | | | |
|---|---|---|---|
| Ventilação forçada monofásica | Potência | 65 | W |
| Ventilação forçada trifásica | Potência | 65 | W |


Universal Motors S.A.
Rua Comendador Brandão, 484
4495-375 Póvoa de Varzim
geral@universalmotors.pt
TEL.: 252 299 080

Universal Motors UK, Ltd
Unit E2, Meltham Mills Road
West Yorkshire HD9 4AR
enquiries@universalmotors-group.co.uk
TEL.: +44(0) 1484660222

Universal Motors SL
C/La Habana n.6 nave 4 PI Camporroso
28806 Alcala de Henares
info@universalmotors-group.es
TEL.: 918 864 213