Ficha Técnica
Motor Elétrico Trifásico em Ferro IE1

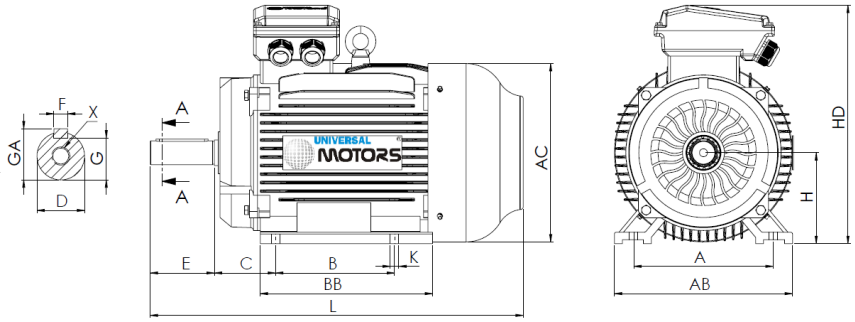

L (motor standard)
425

L (motor c/freio)
485

L (motor c/ventilação forçada)
530

L (motor sem ventilação)
350

Patas					Veio						Carcaça				Flange				
H	A	B	C	K	D	E	F	G	GA	X	AB	BB	AC	HD	M	N	P	S	T
112	190	140	70	12	28j6	60	8	24	31	M10x22	230	180	220	300	-	-	-	-	-

Dados Elétricos

Tipo	EM30 112M-6	
Polos	6/1000	Polos
Potência	2.20	Kw
Tensão	400	V
Frequência	50	Hz
Velocidade	935	rpm
Corrente nominal	5.29	A
Fator de potência	0.76	
Eficiência 100%	79.0	%
Eficiência 75%	-	%
Eficiência 50%	-	%
Torque	22.47	N.m
Ta/Tn	2	
Ia/In	6.5	
Tm/Tn	2.1	

Dados Mecânicos

Altura do eixo	112	
Forma construtiva	B3	
Proteção mecânica	55	
Classe aquecimento	B	
Classe isolamento	F	
Serviço	S3-70%	
Temp. ambiente	-10ºC-40ºC	
Altitude	1000	
Ruído	65	dB(A)
Peso	41	kg
Rolamento DE	6306 2Z C3	
Rolamento NDE	6306 2Z C3	

Dados Extra

Freios aplicáveis

Freio corrente contínua	REB-05-14	Torque freio	60	N.m
Freio corrente alterna	AC6	Torque freio	60	N.m

Ventilações forçadas aplicáveis

Ventilação forçada monofásica	Potência	80	W
Ventilação forçada trifásica	Potência	80	W

Universal Motors S.A.
Rua Comendador Brandão, 484
4495-375 Póvoa de Varzim
geral@universalmotors.pt
TEL.: 252 299 080

Universal Motors UK, Ltd
Unit E2, Meltham Mills Road
West Yorkshire HD9 4AR
enquiries@universalmotors-group.co.uk
TEL.: +44(0) 1484660222

Universal Motors SL
C/La Habana n.6 nave 4 Pl Camporroso
28806 Alcala de Henares
info@universalmotors-group.es
TEL.: 918 864 213