Ficha Técnica
Motor Elétrico Trifásico em Ferro IE2

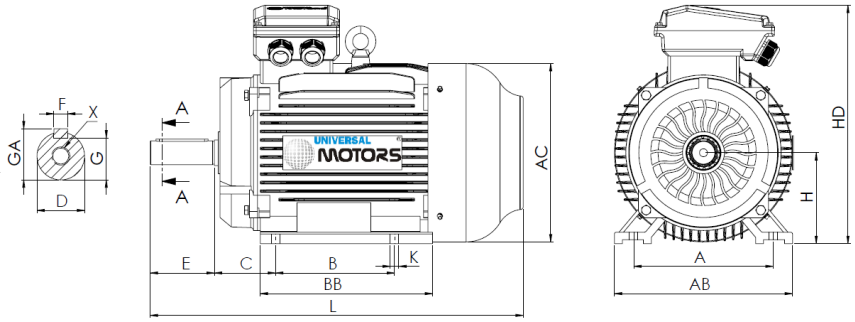

L (motor standard)
675

L (motor c/freio)
785

L (motor c/ventilação forçada)
795

L (motor sem ventilação)
585

Patas					Veio						Carcaça				Flange				
H	A	B	C	K	D	E	F	G	GA	X	AB	BB	AC	HD	M	N	P	S	T
160	254	254	108	15	42k6	110	12	37	45	M16x36	320	305	315	420	-	-	-	-	-

Dados Elétricos

Tipo	HE30 160L-8	
Polos	8/750	Polos
Potência	7.50	Kw
Tensão	400	V
Frequência	50	Hz
Velocidade	720	rpm
Corrente nominal	16.92	A
Fator de potência	0.75	
Eficiência 100%	85.3	%
Eficiência 75%	-	%
Eficiência 50%	-	%
Torque	99.47	N.m
Ta/Tn	1.9	
Ia/In	6.0	
Tm/Tn	2	

Dados Mecânicos

Altura do eixo	160	
Forma construtiva	B3	
Proteção mecânica	55	
Classe aquecimento	B	
Classe isolamento	F	
Serviço	S3-70%	
Temp. ambiente	-10ºC-40ºC	
Altitude	1000	
Ruído	68	dB(A)
Peso	141	kg
Rolamento DE	6309 C3	
Rolamento NDE	6309 C3	

Dados Extra

Freios aplicáveis

Freio corrente contínua	K8	Torque freio	200	N.m
Freio corrente alterna	AC8	Torque freio	200	N.m

Ventilações forçadas aplicáveis

Ventilação forçada monofásica	Potência	NA	W
Ventilação forçada trifásica	Potência	60	W

Universal Motors S.A.
Rua Comendador Brandão, 484
4495-375 Póvoa de Varzim
geral@universalmotors.pt
TEL.: 252 299 080

Universal Motors UK, Ltd
Unit E2, Meltham Mills Road
West Yorkshire HD9 4AR
enquiries@universalmotors-group.co.uk
TEL.: +44(0) 1484660222

Universal Motors SL
C/La Habana n.6 nave 4 PI Camporroso
28806 Alcala de Henares
info@universalmotors-group.es
TEL.: 918 864 213