Ficha Técnica
Motor Elétrico Trifásico em Ferro IE1

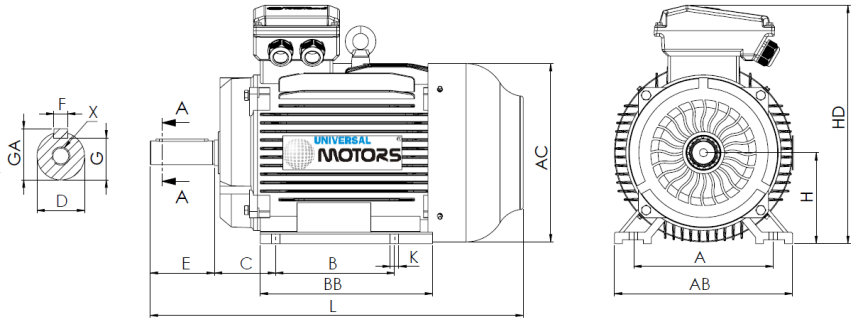

L (motor standard)
790

L (motor c/freio)
985

L (motor c/ventilação forçada)
945

L (motor sem ventilação)
695

Patas					Veio						Carcaça				Flange				
H	A	B	C	K	D	E	F	G	GA	X	AB	BB	AC	HD	M	N	P	S	T
200	318	305	133	19	55m6	110	16	49	59	M20x42	385	370	397	505	-	-	-	-	-

Dados Elétricos

Tipo	EM30 200L-4	
Polos	4/1500	Polos
Potência	30.00	Kw
Tensão	400	V
Frequência	50	Hz
Velocidade	1470	rpm
Corrente nominal	55.10	A
Fator de potência	0.86	
Eficiência 100%	91.4	%
Eficiência 75%	-	%
Eficiência 50%	-	%
Torque	194.88	N.m
Ta/Tn	2.2	
Ia/In	7.2	
Tm/Tn	2.3	

Dados Mecânicos

Altura do eixo	200	
Forma construtiva	B3	
Proteção mecânica	55	
Classe aquecimento	B	
Classe isolamento	F	
Serviço	S3-70%	
Temp. ambiente	-10ºC-40ºC	
Altitude	1000	
Ruído	79	dB(A)
Peso	228	kg
Rolamento DE	6312 C3	
Rolamento NDE	6312 C3	

Dados Extra

Freios aplicáveis

Freio corrente contínua	K8D	Torque freio	400	N.m
Freio corrente alterna	AC8D	Torque freio	400	N.m

Ventilações forçadas aplicáveis

Ventilação forçada monofásica	Potência	NA	W
Ventilação forçada trifásica	Potência	110	W

Universal Motors S.A.
Rua Comendador Brandão, 484
4495-375 Póvoa de Varzim
geral@universalmotors.pt
TEL.: 252 299 080

Universal Motors UK, Ltd
Unit E2, Meltham Mills Road
West Yorkshire HD9 4AR
enquiries@universalmotors-group.co.uk
TEL.: +44(0) 1484660222

Universal Motors SL
C/La Habana n.6 nave 4 PI Camporroso
28806 Alcala de Henares
info@universalmotors-group.es
TEL.: 918 864 213