Ficha Técnica
Motor Elétrico Trifásico em Ferro IE1

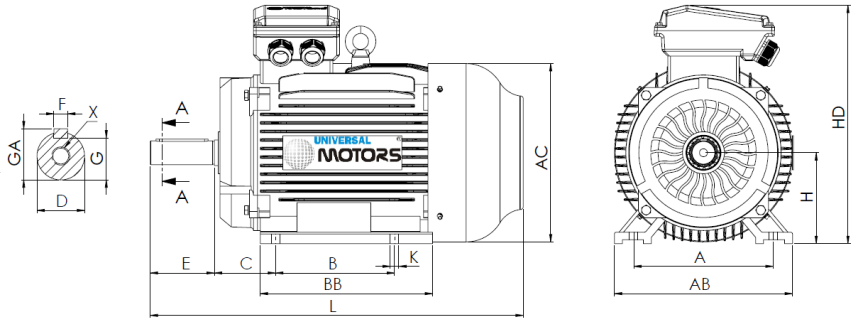

L (motor standard)
835

L (motor c/freio)
995

L (motor c/ventilação forçada)
970

L (motor sem ventilação)
710

Patas					Veio						Carcaça				Flange				
H	A	B	C	K	D	E	F	G	GA	X	AB	BB	AC	HD	M	N	P	S	T
225	356	286	149	19	60m6	140	18	53	64	M20x42	435	370	445	560	-	-	-	-	-

Dados Elétricos

Tipo	EM30 225S-4	
Polos	4/1500	Polos
Potência	37.00	Kw
Tensão	400	V
Frequência	50	Hz
Velocidade	1475	rpm
Corrente nominal	66.72	A
Fator de potência	0.87	
Eficiência 100%	92.0	%
Eficiência 75%	-	%
Eficiência 50%	-	%
Torque	239.54	N.m
Ta/Tn	2.2	
Ia/In	7.2	
Tm/Tn	2.3	

Dados Mecânicos

Altura do eixo	225	
Forma construtiva	B3	
Proteção mecânica	55	
Classe aquecimento	B	
Classe isolamento	F	
Serviço	S3-70%	
Temp. ambiente	-10ºC-40ºC	
Altitude	1000	
Ruído	81	dB(A)
Peso	268	kg
Rolamento DE	6313 C3	
Rolamento NDE	6313 C3	

Dados Extra

Freios aplicáveis

Freio corrente contínua	K9D	Torque freio	600	N.m
Freio corrente alterna	NA	Torque freio	NA	N.m

Ventilações forçadas aplicáveis

Ventilação forçada monofásica	Potência	NA	W
Ventilação forçada trifásica	Potência	170	W

Universal Motors S.A.
Rua Comendador Brandão, 484
4495-375 Póvoa de Varzim
geral@universalmotors.pt
TEL.: 252 299 080

Universal Motors UK, Ltd
Unit E2, Meltham Mills Road
West Yorkshire HD9 4AR
enquiries@universalmotors-group.co.uk
TEL.: +44(0) 1484660222

Universal Motors SL
C/La Habana n.6 nave 4 PI Camporroso
28806 Alcala de Henares
info@universalmotors-group.es
TEL.: 918 864 213