Ficha Técnica
Motor Elétrico Trifásico em Ferro IE1

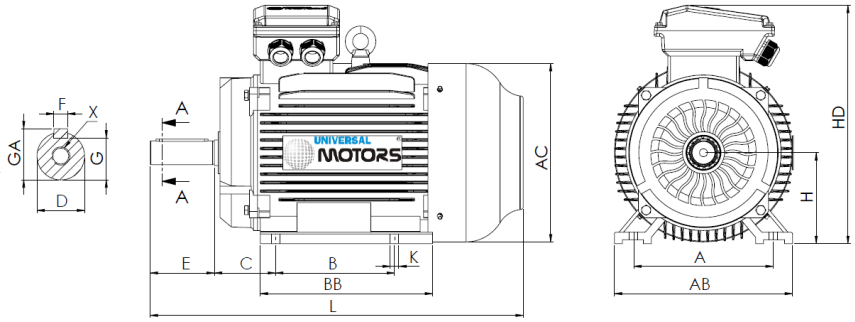

L (motor standard)
930

L (motor c/freio)
1130

L (motor c/ventilação forçada)
1050

L (motor sem ventilação)
830

Patas					Veio						Carcaça				Flange				
H	A	B	C	K	D	E	F	G	GA	X	AB	BB	AC	HD	M	N	P	S	T
250	406	349	168	24	65m6	140	18	58	69	M20x42	490	485	485	615	-	-	-	-	-

Dados Elétricos

Tipo	EM30 250M-8	
Polos	8/750	Polos
Potência	30.00	Kw
Tensão	400	V
Frequência	50	Hz
Velocidade	735	rpm
Corrente nominal	60.30	A
Fator de potência	0.79	
Eficiência 100%	91.0	%
Eficiência 75%	-	%
Eficiência 50%	-	%
Torque	389.77	N.m
Ta/Tn	1.9	
Ia/In	6.5	
Tm/Tn	2	

Dados Mecânicos

Altura do eixo	250	
Forma construtiva	B3	
Proteção mecânica	55	
Classe aquecimento	B	
Classe isolamento	F	
Serviço	S3-70%	
Temp. ambiente	-10ºC-40ºC	
Altitude	1000	
Ruído	75	dB(A)
Peso	370	kg
Rolamento DE	6314 C3	
Rolamento NDE	6314 C3	

Dados Extra

Freios aplicáveis

Freio corrente contínua	K10	Torque freio	500-800	N.m
Freio corrente alterna	NA	Torque freio	NA	N.m

Ventilações forçadas aplicáveis

Ventilação forçada monofásica	Potência	NA	W
Ventilação forçada trifásica	Potência	200	W

Universal Motors S.A.
Rua Comendador Brandão, 484
4495-375 Póvoa de Varzim
geral@universalmotors.pt
TEL.: 252 299 080

Universal Motors UK, Ltd
Unit E2, Meltham Mills Road
West Yorkshire HD9 4AR
enquiries@universalmotors-group.co.uk
TEL.: +44(0) 1484660222

Universal Motors SL
C/La Habana n.6 nave 4 PI Camporroso
28806 Alcala de Henares
info@universalmotors-group.es
TEL.: 918 864 213