Ficha Técnica
Motor Elétrico Trifásico em Ferro IE2

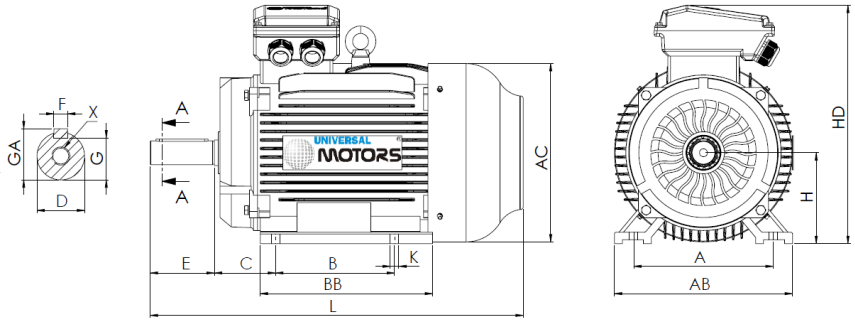

L (motor standard)
1335

L (motor c/freio)
1545

L (motor c/ventilação forçada)
1515

L (motor sem ventilação)
1160

Patas					Veio						Carcaça				Flange				
H	A	B	C	K	D	E	F	G	GA	X	AB	BB	AC	HD	M	N	P	S	T
315	508	457	216	28	80m6	170	22	71	85	M20x42	635	680	620	845	-	-	-	-	-

Dados Elétricos

Tipo	HE30 315M-6	
Polos	6/1000	Polos
Potência	90.00	Kw
Tensão	400	V
Frequência	50	Hz
Velocidade	990	rpm
Corrente nominal	162.60	A
Fator de potência	0.85	
Eficiência 100%	94.0	%
Eficiência 75%	94.3	%
Eficiência 50%	93.7	%
Torque	868.12	N.m
Ta/Tn	2	
Ia/In	6.6	
Tm/Tn	2	

Dados Mecânicos

Altura do eixo	315	
Forma construtiva	B3	
Proteção mecânica	55	
Classe aquecimento	B	
Classe isolamento	F	
Serviço	S3-70%	
Temp. ambiente	-10ºC-40ºC	
Altitude	1000	
Ruído	83	dB(A)
Peso	897	kg
Rolamento DE	NU 319	
Rolamento NDE	6319 C3	

Dados Extra

Freios aplicáveis

Freio corrente contínua	K11D	Torque freio	2000/2800	N.m
Freio corrente alterna	NA	Torque freio	NA	N.m

Ventilações forçadas aplicáveis

Ventilação forçada monofásica	Potência	NA	W
Ventilação forçada trifásica	Potência	450	W

Universal Motors S.A.
Rua Comendador Brandão, 484
4495-375 Póvoa de Varzim
geral@universalmotors.pt
TEL.: 252 299 080

Universal Motors UK, Ltd
Unit E2, Meltham Mills Road
West Yorkshire HD9 4AR
enquiries@universalmotors-group.co.uk
TEL.: +44(0) 1484660222

Universal Motors SL
C/La Habana n.6 nave 4 Pl Camporroso
28806 Alcala de Henares
info@universalmotors-group.es
TEL.: 918 864 213