Ficha Técnica
Motor Elétrico Trifásico em Ferro IE4

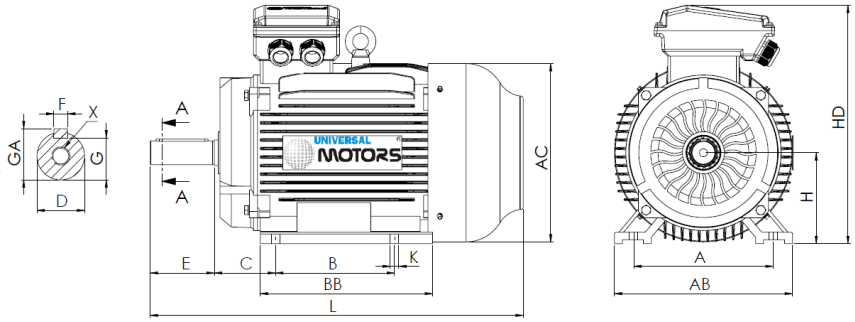

L (motor standard)
1345

L (motor c/freio)
1555

L (motor c/ventilação forçada)
1525

L (motor sem ventilação)
1170

Patas					Veio						Carcaça				Flange				
H	A	B	C	K	D	E	F	G	GA	X	AB	BB	AC	HD	M	N	P	S	T
315	508	508	216	28	80m6	170	22	71	85	M20x42	635	680	620	845	-	-	-	-	-

Dados Elétricos

Tipo	UM4C 315L2-8	
Polos	8/750	Polos
Potência	110.00	Kw
Tensão	400	V
Frequência	50	Hz
Velocidade	740	rpm
Corrente nominal	206.90	A
Fator de potência	0.81	
Eficiência 100%	94.7	%
Eficiência 75%	95.8	%
Eficiência 50%	93.3	%
Torque	1419.5	N.m
Ta/Tn	1.6	
Ia/In	7.7	
Tm/Tn	2	

Dados Mecânicos

Altura do eixo	315	
Forma construtiva	B3	
Proteção mecânica	55	
Classe aquecimento	B	
Classe isolamento	F	
Serviço	S1	
Temp. ambiente	-10ºC-40ºC	
Altitude	1000	
Ruído	82	dB(A)
Peso	1311	kg
Rolamento DE	NU 319	
Rolamento NDE	6319 C3	

Dados Extra

Freios aplicáveis

Freio corrente contínua	K12D	Torque freio	4500	N.m
Freio corrente alterna	NA	Torque freio	NA	N.m

Ventilações forçadas aplicáveis

Ventilação forçada monofásica	Potência	NA	W
Ventilação forçada trifásica	Potência	450	W

Universal Motors S.A.
Rua Comendador Brandão, 484
4495-375 Póvoa de Varzim
geral@universalmotors.pt
TEL.: 252 299 080

Universal Motors UK, Ltd
Unit E2, Meltham Mills Road
West Yorkshire HD9 4AR
enquiries@universalmotors-group.co.uk
TEL.: +44(0) 1484660222

Universal Motors SL
C/La Habana n.6 nave 4 PI Camporroso
28806 Alcala de Henares
info@universalmotors-group.es
TEL.: 918 864 213