Ficha Técnica
Motor Elétrico Trifásico em Alumínio IE1

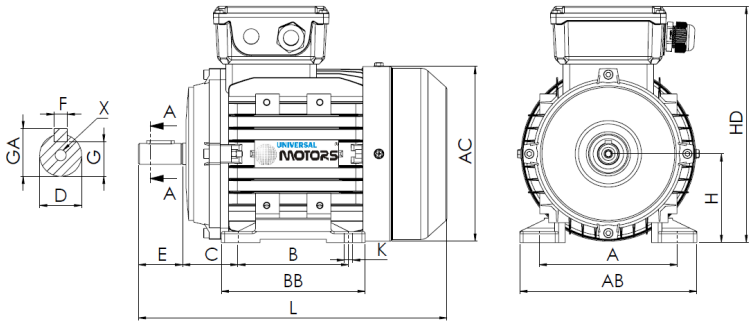

L (motor standard)
278

L (motor c/freio)
345

L (motor c/ventilação forçada)
390

L (motor sem ventilação)
247

Patas					Veio						Carcaça				Flange				
H	A	B	C	K	D	E	F	G	GA	X	AB	BB	AC	HD	M	N	P	S	T
80	125	100	50	10	19j6	40	6	15.5	21.5	M6x16	160	130	165	217	-	-	-	-	-

Dados Elétricos

Tipo	BF31/UMA* 80M2-8	
Polos	8/750	Polos
Potência	0.25	Kw
Tensão	400	V
Frequência	50	Hz
Velocidade	700	rpm
Corrente nominal	1.08	A
Fator de potência	0.54	
Eficiência 100%	62.0	%
Eficiência 75%	-	%
Eficiência 50%	-	%
Torque	3.41	N.m
Ta/Tn	1.8	
Ia/In	4.5	
Tm/Tn	1.9	

Dados Mecânicos

Altura do eixo	80	
Forma construtiva	B3	
Proteção mecânica	55	
Classe aquecimento	B	
Classe isolamento	F	
Serviço	S3-70%	
Temp. ambiente	-10ºC-40ºC	
Altitude	1000	
Ruído	52	dB(A)
Peso	10.1	kg
Rolamento DE	6204 2Z C3	
Rolamento NDE	6204 2Z C3	

Dados Extra

Freios aplicáveis

Freio corrente contínua	REB-05-08	Torque freio	8	N.m
Freio corrente alterna	AC3	Torque freio	15	N.m

Ventilações forçadas aplicáveis

Ventilação forçada monofásica	Potência	45	W
Ventilação forçada trifásica	Potência	45	W

Universal Motors S.A.
Rua Comendador Brandão, 484
4495-375 Póvoa de Varzim
geral@universalmotors.pt
TEL.: 252 299 080

Universal Motors UK, Ltd
Unit E2, Meltham Mills Road
West Yorkshire HD9 4AR
enquiries@universalmotors-group.co.uk
TEL.: +44(0) 1484660222

Universal Motors SL
C/La Habana n.6 nave 4 Pl Camporroso
28806 Alcala de Henares
info@universalmotors-group.es
TEL.: 918 864 213