Ficha Técnica
Motor Elétrico Trifásico em Alumínio IE2

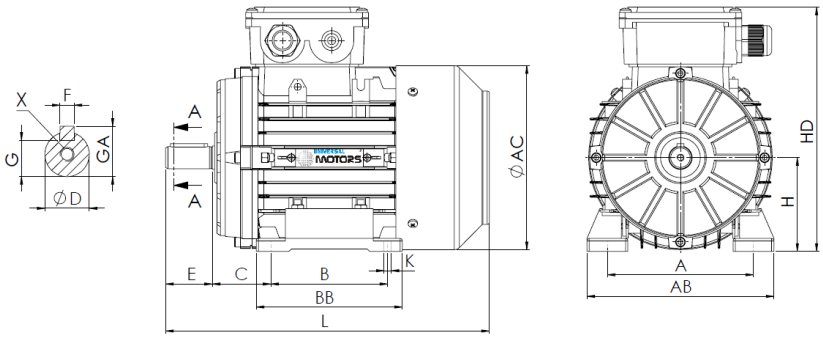

L (motor standard)
455

L (motor c/freio)
550

L (motor c/ventilação forçada)
575

L (motor sem ventilação)
396

Patas					Veio						Carcaça				Flange				
H	A	B	C	K	D	E	F	G	GA	X	AB	BB	AC	HD	M	N	P	S	T
132	216	140	89	12	38k6	80	10	33	41	M12x18	265	193	259	318	-	-	-	-	-

Dados Elétricos

Tipo	UM2A 132S1-2	
Polos	2/3000	Polos
Potência	5.50	Kw
Tensão	400	V
Frequência	50	Hz
Velocidade	2920	rpm
Corrente nominal	10.25	A
Fator de potência	0.89	
Eficiência 100%	87.0	%
Eficiência 75%	87.6	%
Eficiência 50%	86.6	%
Torque	17.99	N.m
Ta/Tn	2.4	
Ia/In	8.3	
Tm/Tn	3.4	

Dados Mecânicos

Altura do eixo	132	
Forma construtiva	B3	
Proteção mecânica	55	
Classe aquecimento	B	
Classe isolamento	F	
Serviço	S3-70%	
Temp. ambiente	-10ºC-40ºC	
Altitude	1000	
Ruído	80	dB(A)
Peso	39.7	kg
Rolamento DE	6308 ZZ C3	
Rolamento NDE	6208 ZZ C3	

Dados Extra

Freios aplicáveis

Freio corrente contínua	REB-05-16	Torque freio	80	N.m
Freio corrente alterna	AC7	Torque freio	90	N.m

Ventilações forçadas aplicáveis

Ventilação forçada monofásica	Potência	55	W
Ventilação forçada trifásica	Potência	55	W

Universal Motors S.A.
Rua Comendador Brandão, 484
4495-375 Póvoa de Varzim
geral@universalmotors.pt
TEL.: 252 299 080

Universal Motors UK, Ltd
Unit E2, Meltham Mills Road
West Yorkshire HD9 4AR
enquiries@universalmotors-group.co.uk
TEL.: +44(0) 1484660222

Universal Motors SL
C/La Habana n.6 nave 4 PI Camporroso
28806 Alcala de Henares
info@universalmotors-group.es
TEL.: 918 864 213