Ficha Técnica
Motor Elétrico Trifásico em Alumínio IE3

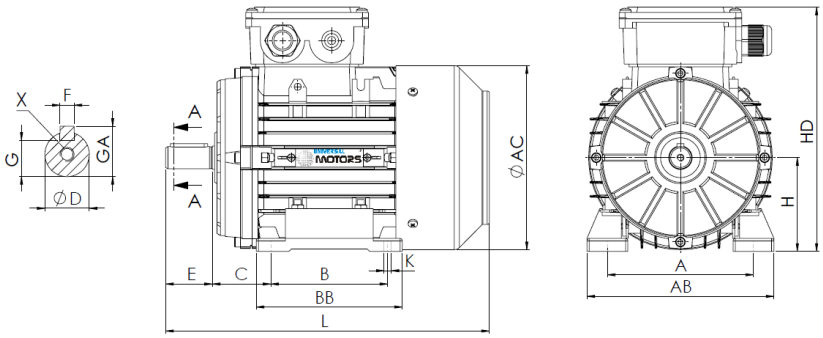

L (motor standard)
500

L (motor c/freio)
590

L (motor c/ventilação forçada)
620

L (motor sem ventilação)
438

Patas					Veio						Carcaça				Flange				
H	A	B	C	K	D	E	F	G	GA	X	AB	BB	AC	HD	M	N	P	S	T
132	216	178	89	12	38k6	80	10	33	41	M12x18	265	230	259	318	-	-	-	-	-

Dados Elétricos

Tipo	UM3A 132M1-4	
Polos	4/1500	Polos
Potência	7.50	Kw
Tensão	400	V
Frequência	50	Hz
Velocidade	1460	rpm
Corrente nominal	14.26	A
Fator de potência	0.84	
Eficiência 100%	90.4	%
Eficiência 75%	90.9	%
Eficiência 50%	90.3	%
Torque	49	N.m
Ta/Tn	2.6	
Ia/In	8.9	
Tm/Tn	3.4	

Dados Mecânicos

Altura do eixo	132	
Forma construtiva	B3	
Proteção mecânica	55	
Classe aquecimento	B	
Classe isolamento	F	
Serviço	S1	
Temp. ambiente	-10ºC-40ºC	
Altitude	1000	
Ruído	71	dB(A)
Peso	57.4	kg
Rolamento DE	6308 ZZ C3	
Rolamento NDE	6208 ZZ C3	

Dados Extra

Freios aplicáveis

Freio corrente contínua	REB-05-16	Torque freio	80	N.m
Freio corrente alterna	AC7	Torque freio	90	N.m

Ventilações forçadas aplicáveis

Ventilação forçada monofásica	Potência	55	W
Ventilação forçada trifásica	Potência	55	W

Universal Motors S.A.
Rua Comendador Brandão, 484
4495-375 Póvoa de Varzim
geral@universalmotors.pt
TEL.: 252 299 080

Universal Motors UK, Ltd
Unit E2, Meltham Mills Road
West Yorkshire HD9 4AR
enquiries@universalmotors-group.co.uk
TEL.: +44(0) 1484660222

Universal Motors SL
C/La Habana n.6 nave 4 PI Camporroso
28806 Alcala de Henares
info@universalmotors-group.es
TEL.: 918 864 213